INSTRUKCJE INSTALOWANIA, OBSŁUGI I SERWISOWANIA

dla Instalatora i Użytkownika

Prestige

24 Solo
32 Solo
24 Excellence
32 Excellence
32 Excellence LG

PL

ACV
excellence in hot water

ZALECENIA OGÓLNE 3
Instrukcje bezpieczeństwa 3
PRZEWODNIK UŻYTKOWNIKA 4
Znaczenie symboli 4
Oznaczenie kotła 5
Panel sterowniczy 6
Wyświetlacz w trybie czuwania 7
Wyświetlacz w trybie blokady / awarii 7
Status oznaczeń 7
Czynności podstawowej kontroli 8
W przypadku awarii... 8
Przewodnik po nastawach kotła 8
OPIS URZĄDZENIA 15
Modele - Prestige 24-32 Solo/Excellence 15
Konfiguracja instalacji 15
CHARAKTERYSTYKA TECHNICZNA 17
Charakterystyka spalania 17
Wymiary 18
Odległości 18
Kategorie jednogazowe (tylko Prestige 32 Excellence) 20
Kategorie dwugazowe (wszystkie modele z wyjątkiem Prestige 32 Excellence) 21
Charakterystyka elektryczna Prestige 24 - 32 Solo/Excellence 22
Charakterystyka hydrauliczna 24
Wykres straty ciśnienia kotła 24
Wydatki ciepłej wody 24
Maksymalne warunki pracy 24
Zalecenia dla ochrony przed korozją i odkładaniem się kamienia w instalacjach grzewczych 25
INSTALOWANIE 26
Instrukcje bezpieczeństwa instalowania 26
Zawartość opakowania 27
Narzędzia wymagane podczas instalacji 27
Montaż kotła na ścianie 27
Podłączenia hydrauliczne 28
Prestige Excellence - Podłączenia obiegu ciepłej wody 28
Podłączenia obiegu grzewczego 29
Demontaż i montaż przedniego panela obudowy 29
Podłączenie do komina 30
Obliczanie oporów układu kominowego 31
Podłączenie gazu 32
Konwersja na propan 32
Montaż syfonu kondensatu 33
KONFIGURACJA I USTAWIENIA SYSTEMU 34
Kofiguracja podstawowa - Prestige 24-32 Solo: obieg wysokotemperaturowy z opcjonalnym zasobnikiem c.w. sterowany termostatm pokojowym i opcjonalnym czujnikiem temperatury zewnętrznej 34
Nastawa dla konfiguracji podstawowej, za pomocą interfejsu użytkownika EZ 35
URUCHOMIENIE 36
Instrukcje bezpieczeństwa podczas uruchomienia 36
Narzędzia wymagane podczas uruchomienia 36
Czynności przed uruchomieniem 36
Napełnianie 36
Uruchomienie kotła 37
Kontrola i regulacja palnika 37
SERWISOWANIE 38
Instrukcje bezpieczeństwa podczas serwisowania 38
Narzędzia wymagane podczas serwisowania 38
Wyłączenie kotła dla celów serwisowania 38
Czynności okresowej kontroli kotła 38
Opróżnianie Kotła 39
Wyjęcie, sprawdzenie i ponowne instalowanie elektrody 39
Demontaż i ponowne instalowanie palnika 40
Wartości siły przykręcania 40
Czyszczenie wymiennika 42
Uruchomienie po serwisowaniu 42
KODY AWARII 43
TABELA SERWISOWA 46
DEKLARACJA ZGODNOŚCI 47

PL

UWAGA

Instrukcja ta zawiera ważne informacje dla prawidłowej instalacji urządzenia, jego uruchomienia i serwisowania.

Instrukcję należy przekazać użytkownikowi dla zapoznania się z nią, a następnie do przechowania w bezpiecznym miejscu.

Nie ponosimy żadnej odpowiedzialności za jakiekolwiek uszkodzenia powstałe w wyniku błędnego instalowania czy eksploatowania, niezgodnego z niniejszą instrukcją.

Najważniejsze zalecenia ochrony

- Zabronione są jakiekolwiek modyfikacje urządzenia bez wcześniejszej pisemnej zgody producenta.
- Urządzenie należy zainstalować wyłącznie przez wykwalifikowany personel i zgodnie z obowiązującymi przepisami.
- Instalacja musi być wykonana zgodnie z niniejszą instrukcją i obowiązującymi standardami, normami i przepisami.
- Uszkodzenia powstałe w wyniku błędnej instalacji mogą powodować uszkodzenie ciała, porażenie prądem elektrycznym i/lub zanieczyszczenie środowiska.
- Producent nie ponosi odpowiedzialności za uszkodzenia spowodowane błędnym zainstalowaniem oraz stosowaniem nieoryginalnych części zamiennych czy akcesoriów.

Najważniejsze zalecenia dla prawidłowej pracy urządzenia

- Gwarancją długiej, bezpiecznej i prawidłowej pracy urządzenia jest dokonywanie corocznego przeglądu przez autoryzowany serwis.
- W przypadku wystąpienia jakichkolwiek anomalii, należy zgłosić się do firmy instalującej urządzenie.
- Uszkodzone części należy wymienić na oryginalne, dostarczone przez producenta.

Uwagi ogólne

- Producent zastrzega sobie prawo do zmian charakterystyk technicznych urządzenia bez powiadomienia.
- Dostępność niektórych wersji i ich wyposażenia może być inna w różnych krajach.
- Pomimo dokładnej kontroli jakości jaką ACV prowadzi podczas produkcji i transportu, czasami mogą pojawić się uszkodzenia. Prosimy poinformować Państwa instalatora o jakichkolwiek uszkodzeniach powstałych podczas transportu czy o brakach w dostawie.

INSTRUKCJE BEZPIECZEŃSTWA

Jeśli poczujesz gaz:

- Natychmiast zamknij dopływ gazu.
- Otwórz drzwi i okna aby wywietrzyć pomieszczenie.
- Nie używaj żadnych urządzeń elektrycznych ani nie przełączaj żadnych przełączników.
- Powiadom dostawcę gazu i/lub instalatora.

Najważniejsze zalecenia ochrony

- Nie przechowuj w pobliżu kotła żadnych łatwopalnych czy korozyjnych produktów, farb, rozpuszczalników, wybielaczy, proszków do prania czy innych detergentów.
- Upewnij się, że wylot kondensatu jest drożny oraz czy zastosowano system netraulizacji kondensatu jeśli jest obowiązkowy.
- Urządzenie nie jest przeznaczone do obsługi przez dzieci czy osoby o ograniczonej zdolności psychicznej i fizycznej, czy osoby bez odpowiedniej wiedzy, chyba że zostały przeszkolone w tym kierunku przez osoby odpowiedzialne za ich bezpieczeństwo.
- Dzieciom bez nadzoru nie wolno bawić się w pomieszczeniu z kotłem.

Uwagi ogólne

- Końcowy użytkownik może jedynie przeprowadzać czynności podstawowe, opisane w "Przewodnik po nastawach kotła", strona 8, po przeszkoleniu przez instalatora. Wszystkie inne nastawy mogą być wykonywane jedynie przez wykwalifikowany personel.
- Gwarancje stają się bezprzedmiotowe jeżeli nastawy dla instalatora zostały zmienione przez użytkownika celem dostosowania do specyficznych/nietypowych warunków lokalnych, powodując pojawianie się błędów w systemie.
- Dodatkowe informacje dotyczące pracy sterownika ACVMAX i nastaw dla instalatora oraz wykaz kodów błędów znajdziesz w "Instrukcja regulacji systemu". Skontaktuj się z przedstawicielem ACV aby otrzymać instrukcję albo odwiedź naszą stronę internetową, dział dokumentacja www.acv.com.

ZNACZENIE SYMBOLI

Symbole na opakowaniu	Znaczenie
	Ostrożnie
	Chronić przed wilgocią
	Utrzymywać w pozycji stojącej
	Niebezpieczeństwo przewrócenia
	Wózek ręczny lub paletowy wymagany do transportu
	Nie używać noża do otwierania
3 2 1	Nie składować więcej niż 2 opakowania

Symbole na urządzeniu	Znaczenie
	Obieg grzewczy
	Obieg ciepłej wody
	Elektryczność
	Alarm

Symbole w instrukcji	Znaczenie
	Najważniejsze zalecenia bezpieczeństw (Bezpieczeństwo osób i sprzętu)
	Najważniejsze zalecenia dla bezpieczeństwa elektrycznego (Niebezpieczeństwo elektryczne
	Najważniejsze zalecenia dla prawidłowej pracy urządzenia
	Uwaga ogólna

OZNACZENIE KOTŁA

Lokalizacja: Dolny panel obudowy

Kod urządzenia (N° Art.) i numer seryjny (N° Ser.) są podane na tabliczce znamionowej. Są one niezbędne w przypadku reklamacji urządzenia. Ich uszkodzenie czy usunięcie spowoduje utratę gwarancji.

Prestige 24 Solo

Prestige 24 Excellence

Prestige 32 Solo

Prestige 32 Excellence

Prestige 32 Excellence LG

PL

PANEL STEROWNICZY

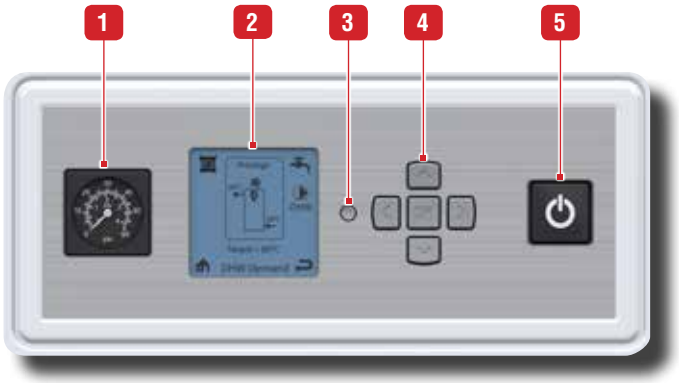

Opis panelu

1. **Manometr** - pokazuje ciśnienie w obiegu grzewczym (min. 1 bar gdy kocioł jest zimny).
2. **ACVMAX LCD Wyświetlacz** - pokazuje nastawy i wartości parametrów kotła, kody błędów oraz status i wartości nastaw parametrów. Na ekranie pojawiają się także informacje w postaci ikon - patrz obok.
3. **Przycisk instalatora** - udostępnia instalatorowi nastawy systemowe sterownika ACVMAX.
4. **Przyciski strzałek i przycisk OK** - służą do przeglądania danych w sterowniku, zmiany nastaw parametrów, zatwierdzania zmienianych wartości i dostępu do wyświetlaczy ułatwiających nastawy. Przycisk OK jest stosowany również do resetu kotła w przypadku awarii (postępuj zgodnie z instrukcjami na wyświetlaczu).
5. **ON/OFF wyłącznik główny kotła** - załącza lub wyłącza kocioł.

Podstawowe nastawy ACVMAX

- **Podświetlenie ekranu** - po nacisnięciu dowolnego przycisku ekran będzie podświetlony przez 5 minut.
- **Kontrast ekranu** - może być nastawiony dla Głównego Ekranu przez naciśnięcie i przytrzymanie przycisku OK, następnie naciśnięcie i przytrzymanie przycisku LEWEGO razem z przyciskiem OK. Trzymając naciśnięte przyciski OK i LEWY, naciśnij W GÓRĘ i NA DÓŁ aby zwiększyć lub zmniejszych kontrast. Wszystkie przyciski należy puścić przed ponowną zmianą kontrastu.

PL

Główne ikony pracy sterownika ACVMAX

CH - Centralne ogrzewanie - informacje związane z obiegiem c.o. .

DHW - Ciepła woda - informacje związane z obiegiem c.w..

Home - powrót do menu głównego.

Back - powrót do poprzedniego menu.

Reset - powrót do ustawień fabrycznych.

Parameters - dostęp do nastaw parametrów sterownika (język, jednostki, etc.).

Easy setup - pokazuje parametry dostępne w trybie EZ (prosta regulacja).

CH/DHW operation - załącza/wyłącza pracę obiegów.

Information - informacje o pracy kotła.

Typowe informacje pojawiające się na ekranie głównym :

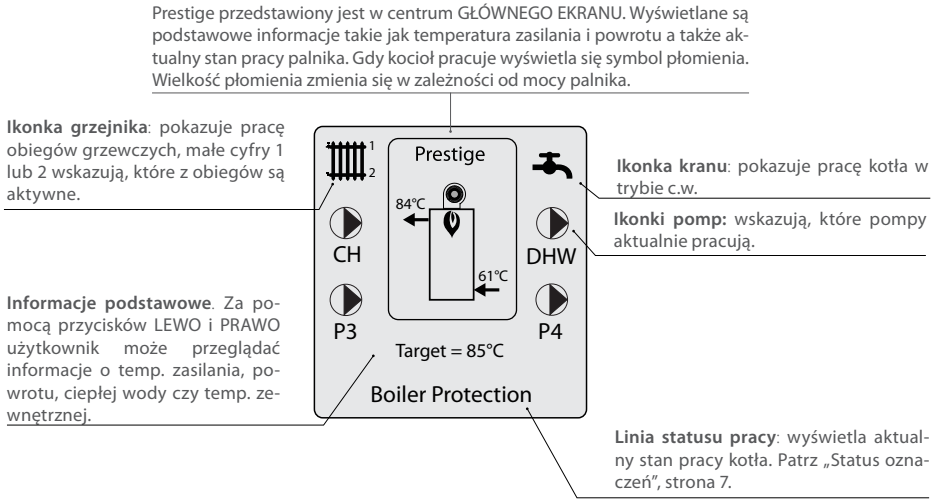

WYŚWIETLACZ W TRYBIE CZUWANIA

Ten obraz pojawia się przy uruchomieniu. Wskazuje, że kocioł jest gotowy do pracy gdy pojawi się żądnie ogrzewania.

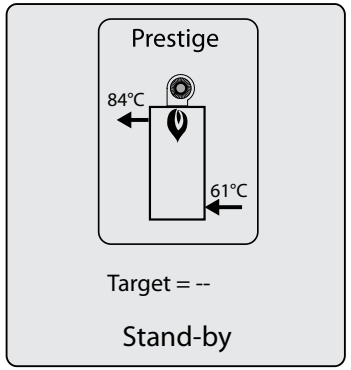

WYŚWIETLACZ W TRYBIE BLOKADY / AWARII

Jeżeli wystąpi jakikolwiek problem, ekran blokady pracy pojawia się zamiast ekranu głównego. Do czasu rozwiązania problemu, ekran będzie cały czas podświetlony. Naciśnięcie dowolnego przycisku spowoduje powrót do ekranu głównego.

Kod błędu pojawia się w prawym dolnym narożniku ekranu. Opis problemów i sposobów ich rozwiązania podano w dziale „W przypadku awarii...", strona 8, lub w tabeli „Kody awarii", strona 43 (tylko dla serwisu).

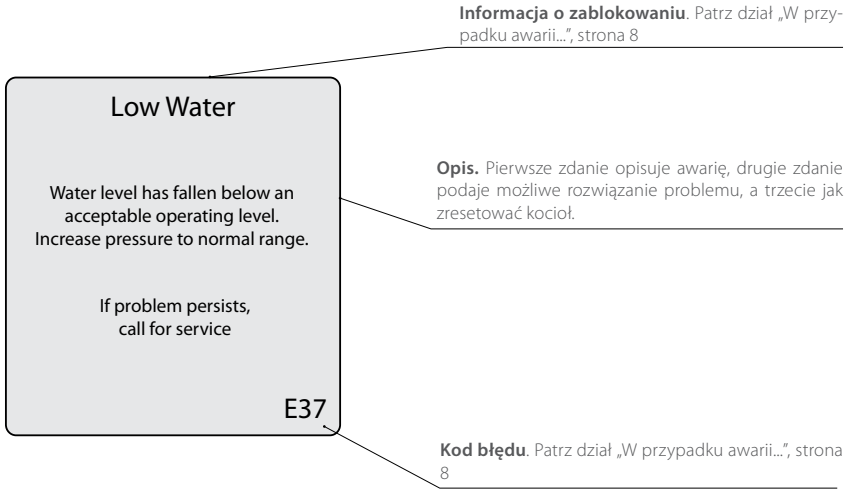

STATUS OZNACZEŃ

Stand-by	Urządzenie gotowe do pracy.
CH Demand	Żądanie pracy na centralne ogrzewanie.
DHW Demand	Żądanie pracy na potrzeby ciepłej wody.
CH / DHW Demand	Jednoczesne żądanie pracy na centralne ogrzewanie i dla potrzeb ciepłej wody. Oba żądania będą realizowane jednocześnie, ponieważ nie jest aktywny priorytet ciepłej wody.
DHW Priority	**Jednoczesne żądanie z centralnego ogrzewania i z ciepłej wody. Żądanie poboru ciepłej wody będzie realizowane jako pierwsze, ponieważ aktywny jest priorytet ciepłej wody.**
Priority Timeout	Jednoczesne żądanie z centralnego ogrzewania i z ciepłej wody. Czas żądania poboru ciepłej wody został przekroczony, priorytet c.w. bedzie powracał okresowo między żądaniem centralnego ogrzewania, do czasu zakończenia realizacji jednego z żądań.
External Demand	Zewnętrzne żądanie zapotrzebowania na ciepło.
Slave Operation	Kocioł jako podrzędny w układzie kaskadowym.
Manual Operation	Palnik lub pompy ręcznie załączone w menu instalatora.
CH Burner Delay	Zwłoka zapłonu palnika na c.o. do czasu upłynięcia blokady.
DHW Burner Delay	Zwłoka zapłonu palnika na c.w. do czasu upłynięcia blokady.
CH Setpoint Reached	Zapłon palnika nie nastąpi z powodu przewyższenia nastawy temperatury zasilania/instalacji. Pompy obiegu c.o. będą pracowały ciągle a zapłon palnika nastąpi dopiero gdy temperatura zasilania/instalacji spadnie poniżej nastawionej.
DHW Setpoint Reached	Zapłon palnika nie nastąpi z powodu przewyższenia nastawy temperatury zasilania/instalacji. Pompy obiegu c.w. będą pracowały ciągle a zapłon palnika nastąpi dopiero gdy temperatura zasilania/instalacji spadnie poniżej nastawionej.
CH Post Pump	Pompa obiegu c.o. pracuje po zaniku zapotrzebowania na ciepło do czasu rozładowania ciepła z kotła.
DHW Post Pump	Pompa obiegu c.w. pracuje po zaniku zapotrzebowania na ciepło dla c.w. do czasu rozładowania ciepła z kotła.
Freeze Protection	Palnik pracuje - aktywna ochrona antyzamrożeniowa. Palnik pracuje do czasu osiągnięcia temperatury 16°C.
Boiler Protection	Ograniczenie pracy palnika z powodu zbyt wysokiej różnicy między temp. zasilania a temp. powrotu. Ograniczenie ustąpi gdy różnica temperatur będzie niższa niż 25°C.
Lockout Description	Aktualna przyczyna zablokowania pracy kotła.

CZYNNOŚCI PODSTAWOWEJ KONTROLI

Najważniejsze zalecenia dla prawidłowej pracy urządzenia

ACV zaleca regularną kontrolę urządzenia co 6 miesięcy:

- **Sprawdzenie czy ciśnienie wody wynosi min. 1 bar, gdy kocioł jest zimny. Jeśli ciśnienie spada poniżej 0.7 bar, wbudowany czujnik ciśnienia wody zablokuje pracę urządzenia do czasu osiągnięcia 1.2 bar.**
- **Jeśli zachodzi potrzeba podwyższenia ciśnienia wody w kotle, wyłącz urządzenie i uzupełnij je wodą powoli, niewielkimi porcjami. Szybkie uzupełnienie dużą ilością zimnej wody grozi uszkodzeniem kotła.**
- **Jeśli system wymaga częstego dopełniania wodą, skontaktuj się ze swoim instalatorem.**
- **Sprawdź czy nie ma wody na podłodze z przodu kotła. Jeśli jest, zadzwoń po swojego instalatora.**
- **Jeśli zastosowano system neutralizacji kondensatu należy go regularnie sprawdzać i czyścić.**
- **Sprawdzaj regularnie czy nie pojawia się błąd (zablokowanie) na wyświetlaczu. Typowe błędy pokazano po lewej stronie a sposoby ich rozwiązania po prawo w tabeli poniżej. Zawsze możesz też skontaktować się ze swoim instalatorem.**

W PRZYPADKU AWARII...

Sprawdź listę błędów i odpowiednich kodów w tabeli poniżej aby znaleźć rozwiązanie. Jeśli poniższe sposoby nie rozwiązują problemu, skontaktuj się ze swoim instalatorem, który określi dokładnie kod błędu, zgodnie z tabelą "Kody błędów", strona 42.

Kod błędu	Problem	Możliwa przyczyna	Rozwiązanie
-	**Urządzenie nie pracuje po wciśnięciu przycisku głównego ON/OFF**	Brak napięcia zasilania prądem	Sprawdź zasilanie energią elektryczną oraz kontakt wtyczki z gniazdkiem elektrycznym.
E 01	**Brak zapłonu**	Palnik nie zaczął pracować po 5 próbach zapłonu	Sprawdź zasilanie kotła gazem.
E 13	**Zbyt wiele prób resetowania**	Liczba resetów jest ograniczona do 5 prób w czasie 15 minut	Wyłącz i włącz kocioł by powrócić do normalnej pracy.
E 34	**Niskie napięcie**	Zbyt niska wartość napięcia zasilania energią elektryczną	Kocioł zresetuje się automatycznie po osiągnięciu odpowiedniego zasilania.
E 37	**Niski poziom wody**	Ciśnienie wody spadło poniżej dopuszczalnego	Dopełnij układ wodą do zalecanego ciśnienia. Kocioł zresetuje się automatycznie po osiągnięciu odpowiedniego ciśnienia.
E 94	**Błąd wewnętrzny**	Błąd pamięci wyświetlacza	Wyłącz i włącz kocioł by powrócić do normalnej pracy.

PRZEWODNIK PO NASTAWACH KOTŁA

Podstawowe parametry kotła mogą być w prosty sposób skonfigurowane za pomocą funkcji EZ - prosta konfiguracja sterownika ACVMax. Funkcja EZ setup pozwala użytkownikowi/instalatorowi na szybkie uruchomienie urządzenia zgodnie z konfiguracją instalacji*.

Uwagi ogólne

- **Do nawigacji po menu używaj przycisków GÓRA, DÓŁ, LEWO, PRAWO, następnie naciśnij OK aby dokonać wyboru (podświetlonego na czarno).**
- **Dla zwiększenia/zmniejszenia wartości użyj przycisków GÓRA, DÓŁ,** lub LEWO/PRAWO zależnie od sytuacji.

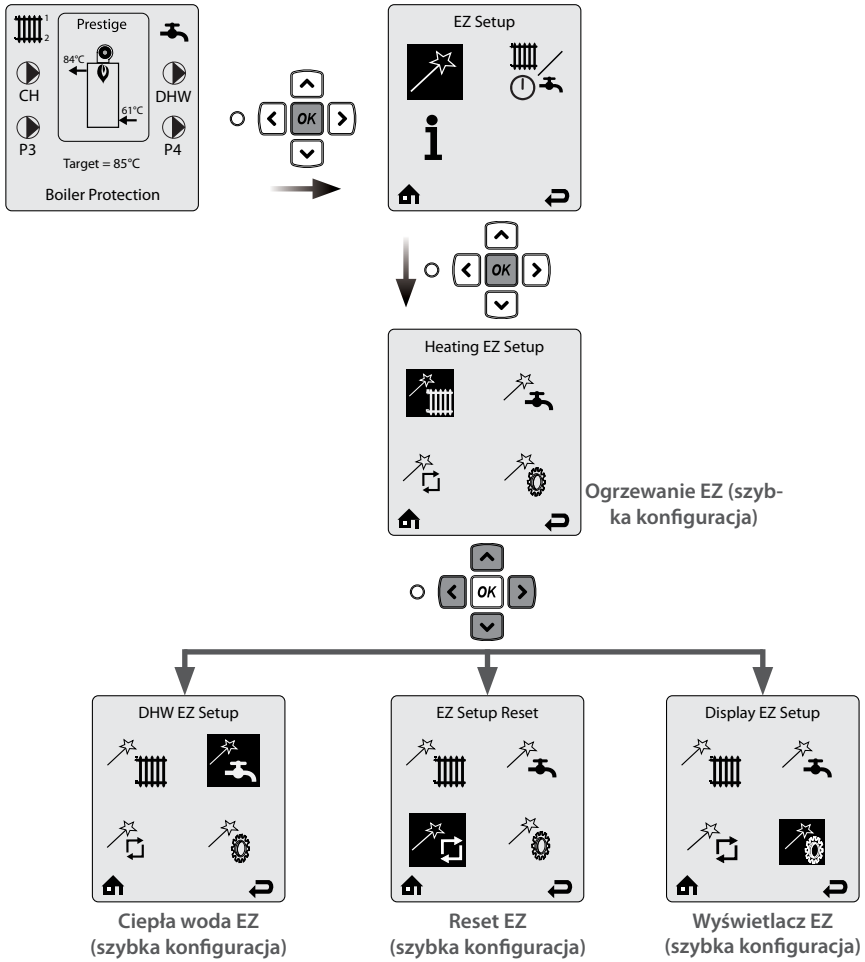

* W przypadku niektórych instalacji, konfiguracja musi być wykonana przez wykwalifikowany personel, zgodnie z „Instrukcji Regulacja Systemu".

Heating EZ Setup - Ogrzewanie EZ (szybka konfiguracja) - bez podłączonego czujnika temperatury zewnętrznej

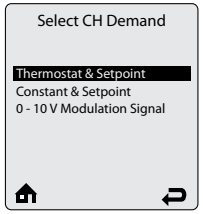

Wybierz komendę Select CH Demand (Wybierz zapotrzebowanie C.O.) aby dokonać wyboru źródła zapotrzebowania na c.o. Jest kilka opcji wyboru źródła zapotrzebowania na c.o., pośród których instalator musi dokonać wyboru.

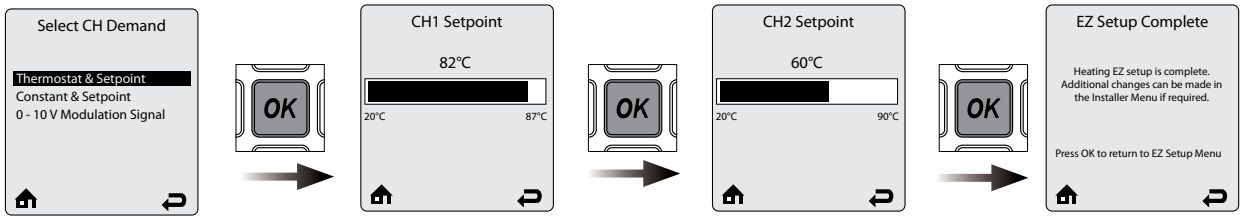

Thermostat & Setpoint - opcja dostępna gdy nie podłączono czujnika temperatury zewnętrznej. Żądanie grzania z termostatu lub sterownika zdalnego uruchomi kocioł do pracy aż zostanie osiągnięta wartość nasatawy. Gdy wybrano Thermostat & Setpoint na wyświetlaczu pojawia się **CH1 Setpoint.**

CH1 Setpoint pozwala wprowadzić określoną wartość nastawy żądania grzania obiegu grzewczego CH1 gdy wybrano opcję Setpoint w **Select CH Demand.** Naciśnij przyciski **LEWO** lub **PRAWO** aby wybrać wymaganą nastawę temperatury, naciśnij OK aby zachować nowe ustawienia. Na wyświetlaczu pojawi się **CH2 Setpoint.**

CH2 Setpoint pozwala wprowadzić określoną wartość nastawy żądania grzania obiegu grzewczego CH2 gdy wybrano opcję Setpoint w **Select CH Demand.** Naciśnij przyciski **LEWO** lub **PRAWO** aby wybrać wymaganą nastawę temperatury, naciśnij **OK** aby zachować nowe ustawienia.

CH1 domyślnie: 82°C.

CH2 domyślnie: 60°C

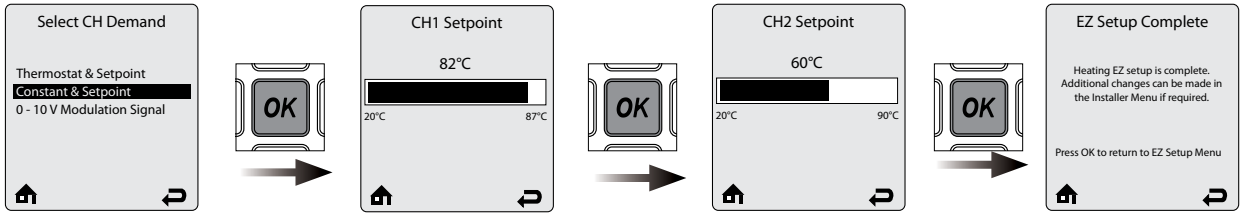

Constant & Setpoint - Prestige będzie pracował do osiągnięcia żądanej wartości temperatury bez zewnętrznego żądania z obiegu grzewczego (termostatu czy sterownika zdalnego). Wartość nastawy będzie określona temperaturą obiegu grzewczego. Gdy wybrano **Constant & Setpoint**, na wyświetlaczu pojawia się CH1 Setpoint.

Patrz opis powyżej dla **CH1 Setpoint** i **CH2 Setpoint**.

Naciśnij przyciski **LEWO** lub **PRAWO** aby wybrać wymaganą nastawę temperatury, naciśnij **OK** aby zachować nowe ustawienia.

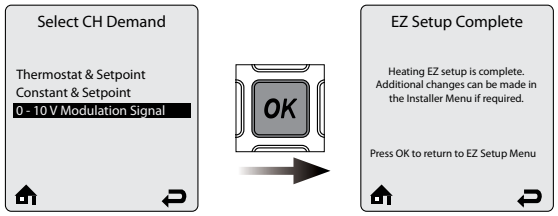

0 - 10V Modulation Signal - Ta opcja pozwala na sterowanie kotłem za pomocą regulatora zewnętrznego.

Patrz „Instrukcja regulacji systemu" dla uzyskania szerszej informacji.

Heating EZ Setup - Ogrzewanie EZ (szybka konfiguracja) - z podłączonym czujnikiem temperatury zewnętrznej

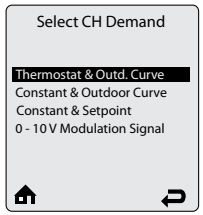

Wybierz komendę Select CH demand (wybierz zapotrzebowanie C.O.) aby dokonać wyboru źródła zapotrzebowania na c.o. Jest kilka opcji wyboru źródła zapotrzebowania na c.o., pośród których instalator musi dokonać wyboru.

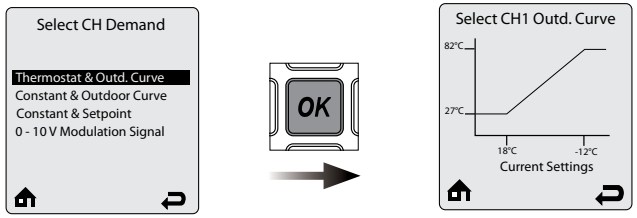

Thermostat & Outd.Curve – ta opcja jest wyświetlana tylko, gdy zainstalowano czujnik temperatury zewnętrznej. Żądanie grzania z termostatu lub zdalnego panelu uruchomi kocioł a wartość nastawy będzie się zmieniała w zależności od temperatury zewnętrznej.

Select CH1 Outd. Curve pozwala na wybór krzywej dla grzania obiegu CH1, gdy wybrano opcję Outdoor Reset w Select CH Demand (wyborze zapotrzebowania c.o.). Ustawienia outdoor curve (krzywej grzewczej) mieszczą się w zakresie regulacyjnym większości instalacji. Mogą być także zmieniane do wymaganych właściwości w menu instalatora (patrz „Instrukcja regulacji systemu").

Naciśnij przyciski **GÓRA** lub **DÓŁ** aby wybrać krzywą temp. zewn. odpowiednią dla danej instalacji, naciśnij **OK** aby zachować nowe ustawienia.

Domyślnie: Systemy z temperaturą między 27°C a 82 °C

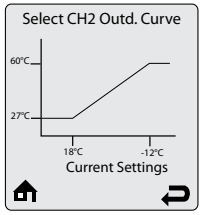

CH2 Outd. Curve - pozwala na wybór krzywej grzewczej dla obiegu CH2, gdy wybrano opcję Outdoor Reset w Select CH Demand (wyborze zapotrzebowania c.o.). Ustawienia krzywej grzewczej mieszczą się w zakresie wymagań dla większości instalacji. Może być także zmieniana w menu instalatora (patrz „Instrukcja regulacji systemu").

Naciśnij przyciski **GÓRA** lub **DÓŁ** aby wybrać krzywą temp. zewn. odpowiednią dla danej instalacji, naciśnij **OK** aby zachować ustawienia.

Domyślnie: Systemy z temperaturą między 27°C a 55 °C

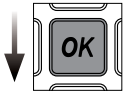

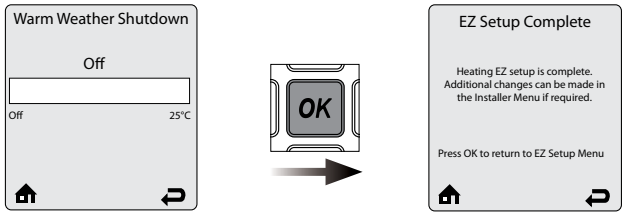

Warm Weather Shutdown - pozwala na określenie temperatury zewnętrznej, po osiągnięciu której nastąpi wyłączenie się kotła dla pracy na centralne ogrzewanie. Prestige będzie nadal odpowiadał w przypadku zapotrzebowania na ciepłą wodę lub sygnał 0- 10V gdy temperatura zewnętrzna przekroczy nastawę Warm Weather Shutdown Temperature (progu temp. ogrzewania pogodowego).

Naciśnij przycisk LEWO lub PRAWO aby ustawić wymaganą temperaturę progu wyłączenia i naciśnij OK aby zachować ustawienie

Ikona Warm Weather Shutdown ( ) wyświetla się na ekranie głównym wtedy, gdy temperatura zewnętrzna osiągnie wartość określoną Warm Weather Shutdown Temperature (progu temp. ogrzewania pogodowego).

Domyślnie: OFF (wył.).

Heating EZ Setup - Ogrzewanie EZ (szybka konfiguracja) - z podłączonym czujnikiem temperatury zewnętrznej

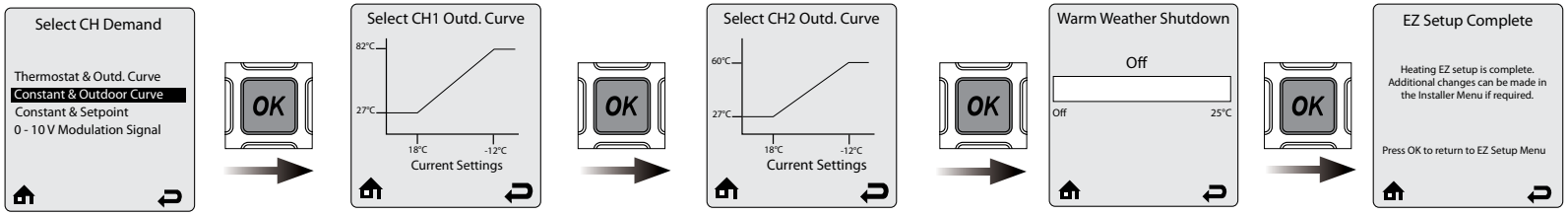

Constant & Outdoor Curve - opcja wyświetlana gdy podłączono czujnik temperatury zewnętrznej. Prestige osiągnię określoną wartość nastawy temperatury bez sygnału zewnętrznego z termostatu lub sterownika zdalnego. Wartość nastawy będzie zmienną w zależności od temp. zewnętrznej wywołującej żądanie grzania.

Patrz: strona poprzednia dla innych opisów wyświetlacza.

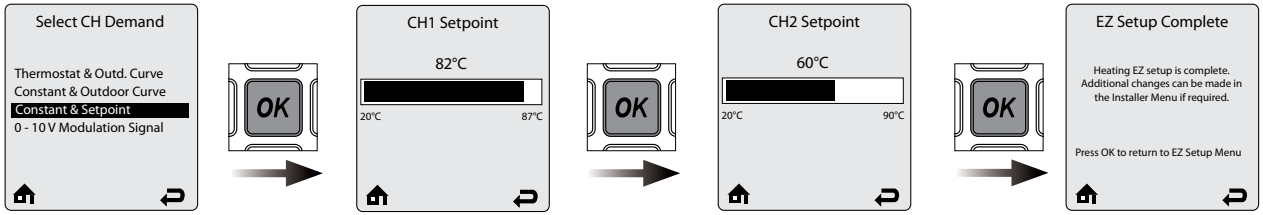

Patrz str. 7

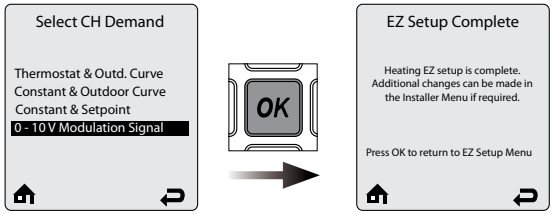

Patrz str. 7

DHW EZ Setup - Ciepła woda EZ (szybka konfiguracja)

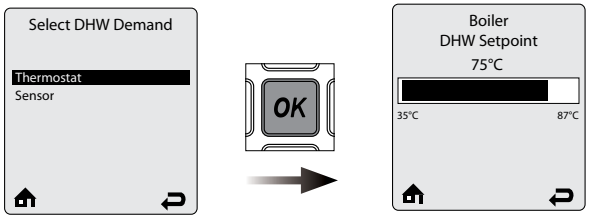

Gdy wybrano opcję **Thermostat** w **Select DHW Demand** (wybór zapotrzebowania na c.w.), żądanie ciepłej wody (z czujnika przepływu lub innego) załączy kocioł, który będzie pracował aż do osiągniącia wartości nastawy żądania ciepłej wody.

Boiler DHW Setpoint pozwala na wprowadzenie określonej wartości nastawy żądania ciepłej wody wtedy gdy wybrano opcję Thermostat.

Naciśnij przyciski **LEWO** lub **PRAWO** w celu ustawienia wymaganej temperatury i naciśnij **OK** aby zapisać.

Temperatura domyślna: 75°C.

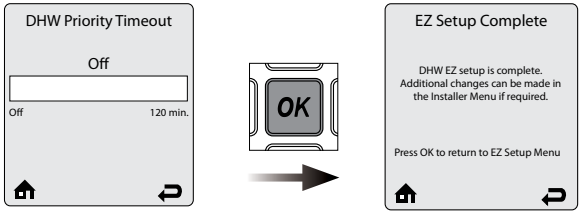

DHW Priority Timeout pozwala na wprowadzenie opcjonalnego ograniczenia czasowego wtedy, kiedy żądanie grzania ciepłej wody ma priorytet nad żądaniem centralnego ogrzewania

Naciśnij przyciski **LEWO** lub **PRAWO** w celu ustawienia wymaganego okresu czasu i aby zapisać, naciśnij **OK**.

Nastawa fabryczna: OFF (wył.).

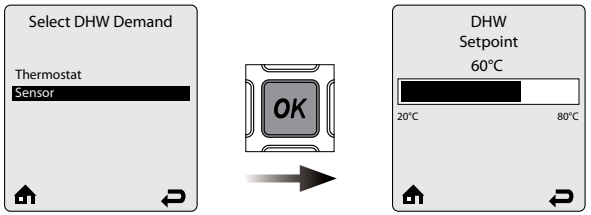

Wybranie opcji **Sensor** w **Select DHW Demand (wybór zapotrzebowania c.w.)**, wiąże się z zastosowaniem opcjonalnego czujnika ciepłej wody. Prestige monitoruje temperaturę magazynowania ciepłej wody i generuje żądanie grzania jeżeli temperatura c.w. spadnie o 3°C od nastawionej.

DHW Storage Setpoint pozwala na wprowadzenie punktu nastawy temperatury magazynowania c.w..

Naciśnij przyciski **LEWO** lub **PRAWO** w celu ustawienia wymaganej wartości nastawy temperatury i aby zapisać, naciśnij **OK**.

Temperatura domyślna: 60°C.

Wartość nastawy c.w. dla kotła będzie automatycznie nastawiona o 15°C więcej niż wartość nastawy temperatury magazynowania c.w. w zasobniku.

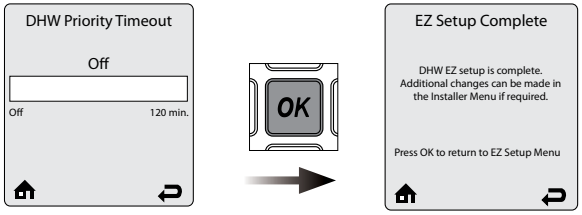

Patrz powyżej.

PL

EZ Setup Reset - Reset EZ (szybka konfiguracja)

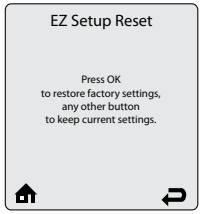

EZ Setup Reset (Reset EZ) pozwala na resetowanie ustawień szybkiej konfiguracji do ustawień fabrycznych.

Poniżej podano instrukcję resetowania ustawień.

Display EZ Setup - Wyświetlacz EZ (szybka konfiguracja)

Display EZ Setup (Wyświetlacz EZ) pozwala na wybór języka sterownika.

Naciśnij przyciski **GÓRA** lub **DÓŁ** aby wybrać odpowiedni język, zatwierdź przyciskiem **OK**.

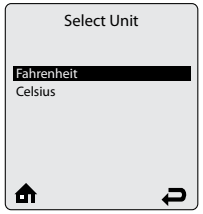

Display EZ Setup (Wyświetlacz EZ) pozwala na wybór jednostek temperatury.

Naciśnij przyciski **GÓRA** lub **DÓŁ** aby wybrać odpowiednią jednostkę, zatwierdź przyciskiem **OK**.

Zaczynając od MENU GŁÓWNEGO:

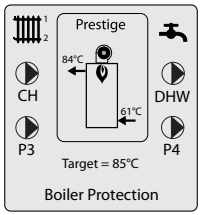

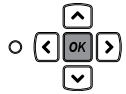

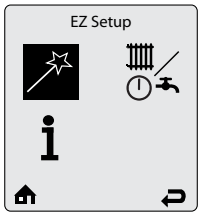

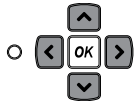

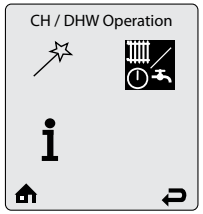

Praca C.O./C.W.

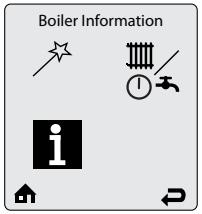

Informacje o kotle

PL

CH/DHW Operation - Praca C.O./C.W.

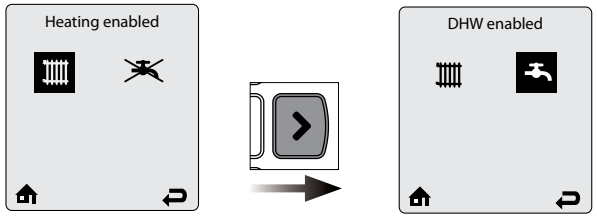

CH/DHW Operation pozwala w prosty sposób załączyć/wyłączyć funkcję centralnego ogrzewania lub produkcji ciepłej wody.

Naciśnij przyciski **LEWO** lub **PRAWO** by wybrać cel (ikonkę c.o. lub c.w.), po czym naciśnij **OK** aby załączyć/wyłączyć funkcję. Status obiegu będzie wyświetlony u góry ekranu.

Używając przycisków strzałek, wybierz na dole ekranu ikonę **HOME** by powrócić do ekranu głównego lub ikonkę **RETURN** aby powrócić do ekranu poprzedniego.

Domyślnie:

Boiler Information - Informacje o kotle

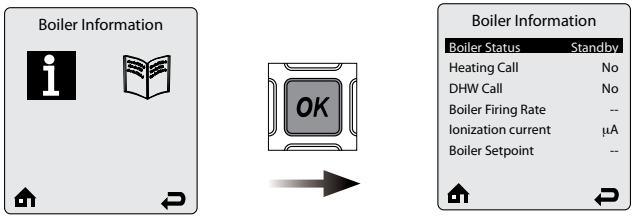

Boiler Information dostarcza aktualnych informacji dotyczących pracy kotła. Jednocześnie wyświetlanych jest 6 wierszy.

Naciśnij przyciski **GÓRA** lub **DÓŁ** aby przeglądać listę informacji. Więcej informacji znajdziesz w „Instrukcja regulacji systemu".

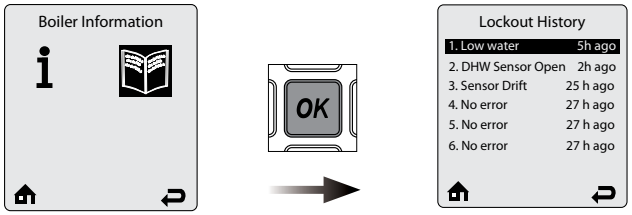

Lockout History: Historia błędów - 8 ostatnich blokad pracy kotła. Za każdym razem na ekranie wyświetlane jest 6 wierszy. Każdy wiersz zawiera opis blokady oraz ile godzin upłynęło od jej wystąpienia.

Naciśnij przyciski **GÓRA** lub **DÓŁ** aby przeglądać informacje. Aby uzyskać więcej informacji, po wybraniu odpowiedniego wiersza, naciśnij **OK**.

Więcej informacji znajdziesz w „Instrukcja regulacji systemu".

MODELE - PRESTIGE 24-32 SOLO/EXCELLENCE

Prestige jest wiszącym kotłem kondensacyjnym spełniającym wymagania Unii Europejskiej dotyczące montażu kotła w systemach z „zamkniętą" komorą spalania,: C13(x) - C33(x) - C43(x) - C53(x) - C63(x) - C83(x) - C93(x), lub „otwartą" - kategoria B23 lub B23P, pracujących z nadciśnieniem.

Kotły SOLO są kotłami jednofunkcyjnymi ale we współpracy z wymiennikami c.w. ACV mogą pracować także na potrzeby produkcji ciepłej wody.

Kotły Excellence posiadają wbudowany zasobnik c.w. (54 l) i mogą pracować zarówno na potrzeby c.o. jak i c.w.

Automatyka kotła realizuje również ochronę przeciwmrozową. System załącza pompę centralnego ogrzewania jeżeli temperatura na czujniku NTC1 spadnie poniżej 7°C. Gdy temperatura spadnie poniżej 5°C, system automatycznie uruchamia palnik, który pracuje dopóki wartość temperatury nie przekroczy 15°C. Pompa pracuje jeszcze przez około 10 minut. Funkcja ta może być aktywowana lub wyłączona z wykorzystaniem menu instalatora. Gdy ochrona przeciwmrozowa jest wyłączona, będzie pracowała jedynie pompa.

Funkcja ochrony przeciwmrozowej jest dostępna także gdy zainstalowano czujnik temperatury zewnętrznej a pompy aktywują się, gdy temperatura zewnętrzna spadnie poniżej wartości zdefiniowanej w menu instalatora. Aby kocioł mógł realizować ochronę przeciwmrozową, wszystkie zawory przy grzejnikach itp, muszą być otwarte.

KONFIGURACJA INSTALACJI

Kotły Prestige Solo/Excellence mogą być skonfigurowane do pracy w różnych układach, zarówno w wysokotemperaturowych jak i niskotemperaturowych, z lub bez zasobnika ciepłej wody.

Instalator decyduje o wyborze odpowiedniego rozwiązania spełniającego oczekiwania użytkownika.

Podstawowa konfiguracja przedstawiona jest na stronie 32 wraz z wymaganymi akcesoriami, podłączeniami elektrycznymi i konfiguracją sterownika ACVMAX za pomocą funkcji szybkiej konfiguracji EZ.

Dodatkowe konfiguracje wymagające zaawansowanej automatyki są przedstawione w „Instrukcja Regulacji Systemu". Konfiguracja sterownika dla tej instalacji musi byc wykonana przez autoryzowny serwis, posiadający kod serwisowy.

W przypadku innych konfiguracji nie wymienionych w tych instrukcjach, prosimy o kontakt z serwisem ACV.

PRESTIGE 24 - 32 SOLO

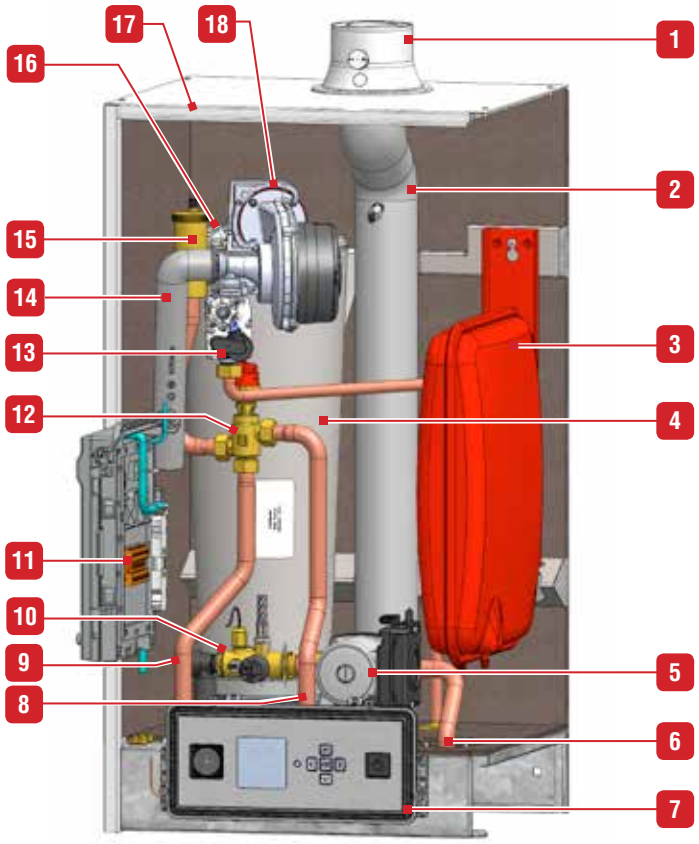

1. Koncentryczne połączenie kominowe Ø 60 /100mm z elementem pomiarowym
2. Kanał spalinowy
3. Naczynie przeponowe c.o. 12 litrów
4. Korpus kotła ze stali nierdzewnej
5. Pompa wysokiej sprawności
6. Powrót obiegu grzewczego
7. Panel sterow. z wyświetlaczem i manometrem
8. Podłączenie zewnętrznego zasobnika c.w.
9. Zasilanie obiegu grzewczego
10. Wielofunkcyjne szybkozłącze na powrocie wymiennika (szczegóły na nastepnej stronie)
11. Tablica elektryczna (z bezpiecznikami na tylnej stronie).
12. Wbudowany 3-drogowy zawór
13. Zawór gazowy
14. Tłumik
15. Automatyczny odpowietrznik (c.o.)
16. Wziernik płomienia
17. Izolowana obudowa
18. Modulowany palnik gazowy premix

PL

PRESTIGE 24 - 32 EXCELLENCE

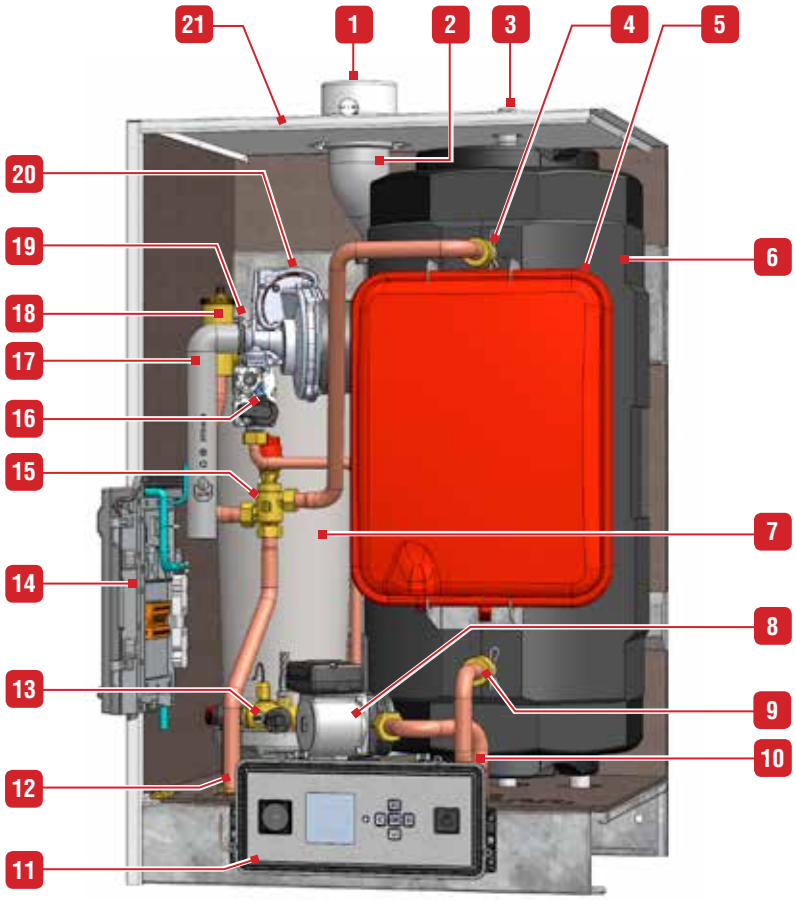

1. Koncentryczne połączenie kominowe Ø 60 /100mm z elementem pomiarowym
2. Kanał spalinowy
3. Reczny odpowietrznik (c.w.)
4. Zasilanie wodą grzewczą wymiennika c.w.
5. Naczynie przeponowe c.o. 12 litrów
6. Zasobnik ciepłej wody ze stali nierdzewnej (54 L)
7. Korpus kotła ze stali nierdzewnej
8. Pompa wysokiej sprawności
9. Powrót wody grzewczej z wymiennika c.w.
10. Powrót obiegu grzewczego
11. Panel sterow. z wyświetlaczem i manometrem
12. Zasilanie obiegu grzewczego
13. Wielofunkcyjne szybkozłącze na powrocie wymiennika (szczegóły na nastepnej stronie)
14. Tablica elektryczna (z bezpiecznikami na tylnej stronie).
15. Wbudowany 3 - drogowy zawór.
16. Zawór gazowy
17. Tłumik
18. Automatyczny odpowietrznik (c.o.)
19. Wziernik płomienia
20. Modulowany palnik gazowy premix
21. Izolowana obudowa

SZCZEGÓŁY WIELOFUNKCYJNEGO SZYBKOZŁĄCZA

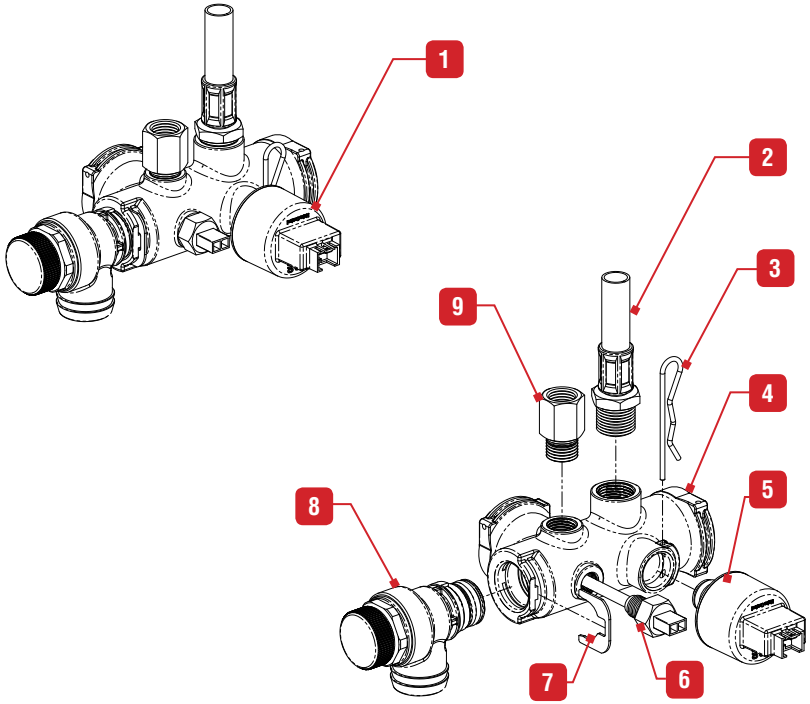

1. Szybkozłącze
2. Podłączenie przeponowego naczynia wzbiorczego
3. Zawleczka
4. Korpus szybkozłącza
5. Czujnik ciśnienia wody
6. Czujnik NTC (12kΩ)
7. Wsuwka blokująca
8. Zawór bezpieczeństwa
9. Podłączenie manometru

PL

CHARAKTERYSTYKA SPALANIA

			PRESTIGE							
			Solo		Solo		Excellence		Excellence	
			24		32		24		32	32
			G20/G25	G31	G20/G25	G31	G20/G25	G31	G20/G25	G31
Moc cieplna w paliwie (PCI)	maks.	kW	24	24	32	32	24	24	32	32
	min	kW	4,0	4,3	4,9	5,0	4,0	4,3	4,9	5,0
Moc cieplna 100%	(80/60°C)	kW	23,3	23,3	31,0	31,0	23,3	23,3	31,0	31,0
	(50/30°C)	kW	25,5	25,5	33,6	33,6	25,5	25,5	33,6	33,6
Sprawność przy 100%	(80/60°C)	%	97,0	97,0	96,8	96,8	97,0	97,0	96,8	96,8
	(50/30°C)	%	106,1	106,1	105,0	105,0	106,1	106,1	105,0	105,0
Sprawność przy 30% (EN677)		%	108,0	108,0	107,3	107,3	108,0	108,0	107,3	107,3
NOx (Klasa 5)	Średnio	mg/kWh	38,0	–	38,0	–	38,0	–	38,0	–
CO	Moc maks.	mg/kWh	50	94	88	126	50	94	88	126
CO_2 (otwarty przedni panel obudowy)	Moc maks.	$\%CO_2$	8,7	10,5	8,8	10,4	8,7	10,5	8,8	10,4
	Moc min.	$\%CO_2$	8,4	10,0	8,2	10,1	8,4	10,0	8,2	10,1
CO_2 (zamknięty przedni panel obudowy)	Moc maks.	$\%CO_2$	8,9	10,7	9,0	10,6	8,9	10,7	9,0	10,6
	Moc min.	$\%CO_2$	8,6	10,2	8,4	10,3	8,6	10,2	8,4	10,3
Zużycie gazu G20/G25	G20 (20 mbar)	m^3/godz	2,54	–	3,39	–	2,54	–	3,39	–
	G25 (25 mbar)	m^3/godz	2,95	–	3,94	–	2,95	–	3,94	–
Zużycie gazu G31	30/37/50 mbar	Kg/godz	–	1,87	–	2,49	–	1,87	–	2,49
	30/37/50 mbar	m3/godz	–	0,98	–	1,31	–	0,98	–	1,31
Maks. temp. spalin		°C	110	110	110	110	110	110	110	110
Średnia temp. spalin	Tryb c.w.	°C	–	–	–	–	80	80	80	80
Masa spalin		g/s	12.14	10.62	16.02	15.77	12.14	10.62	16.02	15.77

PL

WYMIARY

Wymiary kotła		PRESTIGE Solo	PRESTIGE Excellence
		24 - 32	24 - 32
A	mm	1 014	1 086
B	mm	440	600
C	mm	502	632
D (odległość do króćca zasilania c.o.)	mm	84	104
E (odległość do zaworu bezpieczeństwa)	mm	96,5	69,5
F (odległość do zasilania wyiennika c.w.)	mm	246	–
G (odległość do podłączenia gazu)	mm	352	229
H (odległość do powrotu c.o.)	mm	429	441
I	mm	102,5	220,5
J	mm	280	289,5
K	mm	341	427,5
L	mm	–	226
M	mm	141	141
N	mm	224	416
O (odległość do wlotu zimnej wody użytkowej)	mm	–	341
P (odległość do wylotu ciepłej wody użytkowej)	mm	–	541
Podłączenie do komina (koncentr.)	mm	60/100	60/100
Podłączenia c.o. [M]	"	1	1
Podłączenie c.w. [M]	"	–	3/4
Podłączenie gazu [M]	"	3/4	3/4
Min. ∅ kanału spalin	mm	60	60
Waga (pusty)	Kg	54	92

ODLEGŁOŚCI

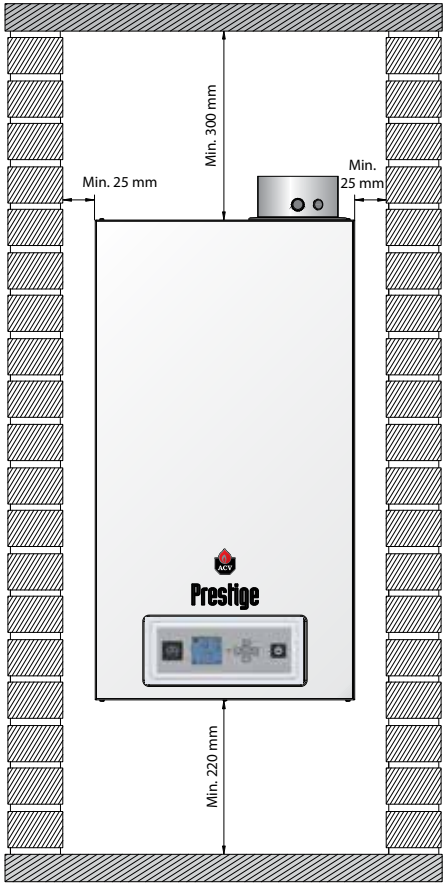

Informacje dotyczące montażu kotła na ścianie, patrz "Montaż kotła na ścianie", strona 27.

Prestige 24 - 32 Solo

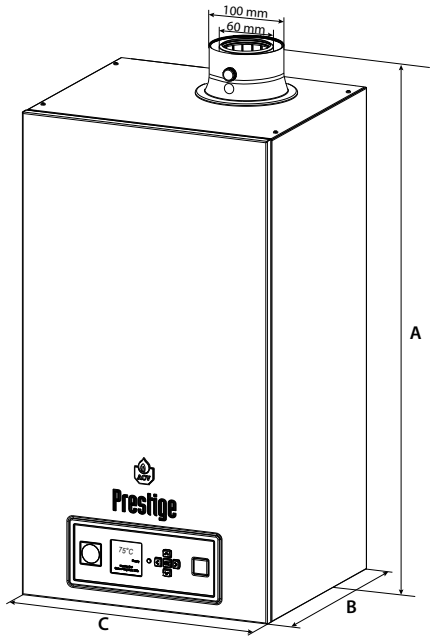

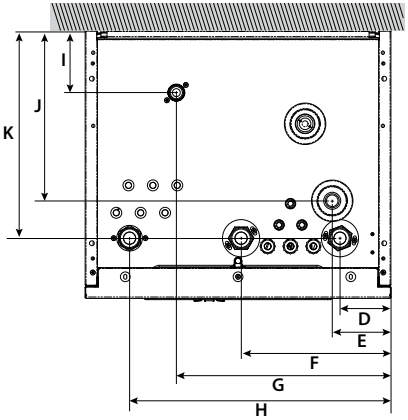

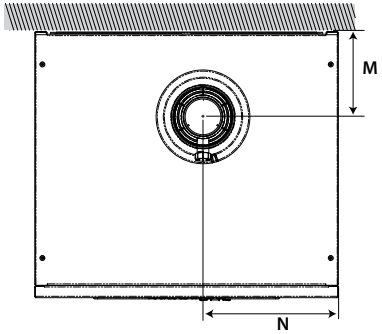

Prestige 24 - 32 Excellence

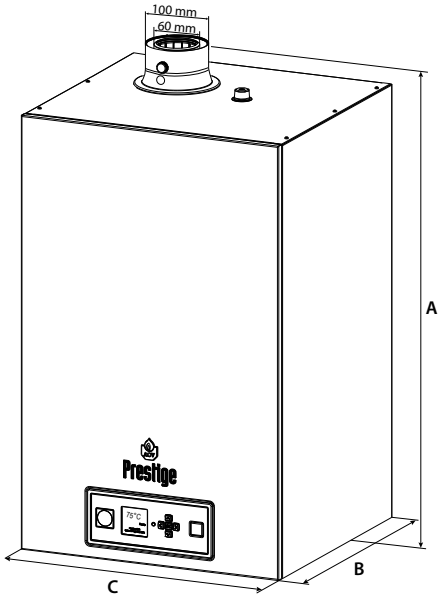

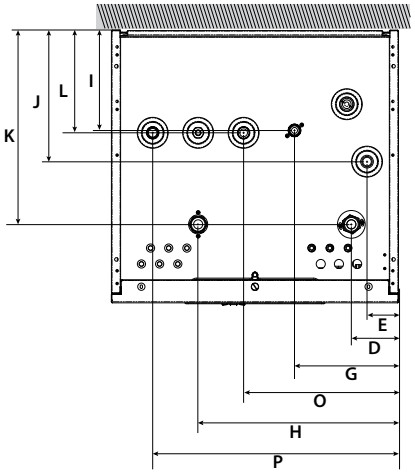

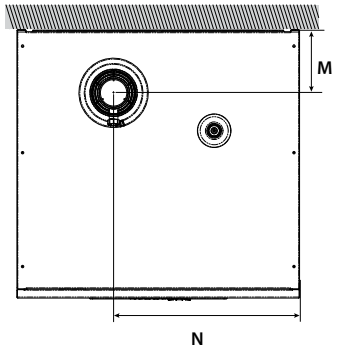

PL

KATEGORIE JEDNOGAZOWE (tylko Prestige 32 Excellence)

Typ gazu		G20	G25	G20 / G25	G25.1	G31			G30	
Ciśnienie (mbar)		20	25	20-25	25	30	37	50	30	50
Kod kraju	Kategoria									
AT	I_{2H}	●								
	I_{3P}							●		
	$I_{3B/P}$									●
BE	$I_{2E(S)}$*			●						
	$I_{2E(R)}$**			●						
	I_{3P}						●			
CH	I_{2H}	●								
	I_{3P}						●	●		
	$I_{3B/P}$									●
CY	I_{2H}	●								
	$I_{3B/P}$								●	
CZ	I_{2H}	●								
	I_{3P}						●			
DE	I_{2E}	●								
	I_{2ELL}			●						
	I_{3P}							●		
	$I_{3B/P}$									●
DK	I_{2H}	●								
	$I_{3B/P}$								●	
EE	I_{2H}	●								
	$I_{3B/P}$								●	
ES	I_{2H}	●								
	I_{3P}						●			
FR	I_{2Er}			●						
	I_{3P}						●			
	$I_{3B/P}$								●	●
GB	I_{2H}	●								
	I_{3P}						●			
	$I_{3B/P}$								●	
GR	I_{2H}	●								
	I_{3P}						●			
HR	I_{2H}	●								
	I_{3P}						●			
	$I_{3B/P}$								●	
HU	I_{2HS}				●					
	$I_{3B/P}$								●	●
IE	I_{2H}	●								
	I_{3P}						●			

Typ gazu		G20	G25	G20 / G25	G25.1	G31			G30	
Ciśnienie (mbar)		20	25	20-25	25	30	37	50	30	50
Kod kraju	Kategoria									
IT	I_{2H}	●								
	I_{3P}						●			
	$I_{3B/P}$								●	
LT	I_{2H}	●								
	I_{3P}						●			
	$I_{3B/P}$								●	
LU	I_{2E}	●								
	$I_{3B/P}$								●	
LV	I_{2H}	●								
NL	I_{2L}		●							
	I_{3P}					●	●	●		
	$I_{3B/P}$								●	
NO	I_{2H}	●								
	$I_{3B/P}$								●	
PL	I_{2E}	●								
	I_{3P}						●			
	$I_{3B/P}$								●	
PT	I_{2H}	●								
	I_{3P}						●			
RO	I_{2H}	●								
	I_{2E}	●								
	I_{3P}					●				
	$I_{3B/P}$								●	
SE	I_{2H}	●								
	$I_{3B/P}$								●	
SI	I_{2H}	●								
	I_{3P}						●			
	$I_{3B/P}$								●	
SK	I_{2H}	●								
	I_{3P}						●	●		
	$I_{3B/P}$								●	●
TR	I_{2H}	●								
	$I_{3B/P}$								●	

PL

KATEGORIE DWUGAZOWE (wszystkie modele z wyjątkiem Prestige 32 Excellence)

Typ gazu		G20	G25		G20 ⇆ G25	G31			G30		G30 ⇆ G31	
Ciśnienie (mbar)		20	20	25	20 ⇆ 25	30	37	50	30	50	28 - 30 ⇆ 37	50 ⇆ 67
Kod kraju	Kategoria											
AT	$^{II}2H3P$	●						●				
	$^{II}2H3B/P$	●								●		
CH	$^{II}2H3P$	●					●	●				
	$^{II}2H3B/P$	●								●		
	$^{II}2H3+$	●									●	
CY	$^{II}2H3B/P$	●							●			
	$^{II}2H3+$	●									●	
CZ	$^{II}2H3P$	●					●					
	$^{II}2H3+$	●									●	
DE	$^{II}2E3B/P$	●								●		
	$^{II}2ELL3B/P$	●	●					●		●		
DK	$^{II}2H3B/P$	●							●			
EE	$^{II}2H3B/P$	●							●			
ES	$^{II}2H3P$	●					●					
FI	$^{II}2H3B/P$	●							●			
FR	$^{II}2Er3P$	●		●			●	●				
	$^{II}2E+3+$				●						●	
GB	$^{II}2H3P$	●					●					
	$^{II}2H3+$	●									●	
GR	$^{II}2H3P$	●					●					
	$^{II}2H3+$	●									●	
HR	$^{II}2H3P$	●					●					
	$^{II}2H3B/P$	●							●			
HU	$^{II}2H3B/P$			●					●			
IE	$^{II}2H3P$	●					●					
	$^{II}2H3+$	●									●	
IT	$^{II}2H3P$	●					●					
	$^{II}2H3B/P$	●							●			
	$^{II}2H3+$	●									●	

Typ gazu		G20	G25		G20 ⇆ G25	G31			G30		G30 ⇆ G31	
Ciśnienie (mbar)		20	20	25	20 ⇆ 25	30	37	50	30	50	28 - 30 ⇆ 37	50 ⇆ 67
Kod kraju	Kategoria											
LT	$^{II}2H3P$	●					●					
	$^{II}2H3B/P$	●							●			
	$^{II}2H3+$	●									●	
LU	$^{II}2E3B/P$	●							●			
NL	$^{II}2H3B/P$			●					●			
NO	$^{II}2H3B/P$	●							●			
PL	$^{II}2E3B/P$	●							●			
PT	$^{II}2H3P$	●					●					
	$^{II}2H3+$	●									●	●
RO	$^{II}2H3P$	●				●						
	$^{II}2H3B/P$	●							●			
	$^{II}2E3B/P$	●							●			
SE	$^{II}2H3B/P$	●							●			
SI	$^{II}2H3P$	●				●						
	$^{II}2H3B/P$	●							●			
	$^{II}2H3+$	●									●	
SK	$^{II}2H3P$	●					●	●				
	$^{II}2H3B/P$	●							●	●		
	$^{II}2H3+$	●									●	
TR	$^{II}2H3B/P$	●							●			

PL

CHARAKTERYSTYKA ELEKTRYCZNA PRESTIGE 24 - 32 SOLO/EXCELLENCE

			PRESTIGE			
			Solo		Excellence	
Charakterystyka ogólna			**24**	**32**	**24**	**32**
Napięcie zasilania		V~	230	230	230	230
Częstotliwość prądu		Hz	50	50	50	50
Pobór mocy	Maks.	W	89	94	89	94
	Min.	W	15	15	15	15
Zapotrzebowanie na energię elektryczną przy obciążeniu 30%		W	17	17	17	17
Zapotrzebowanie na energię elektryczną w stanie czuwania		W	5	5	5	5
Zabezpieczenie - bezpiecznik		A	16	16	16	16
Klasa ochrony		IP	X4D	X4D	X4D	X4D

Przewód zasilania może być wymieniony wyłącznie na oryginalny ACV, P/N 257F1180.

Opis

1. Przewód 230V
2. Uziemienie
3. Wyłącznik kotła
4. Zawór gazowy (VrAC)
5. Zasilanie wentylatora
6. Listwa zaciskowa dla opcjonalnych elementów
   - : Alarm (ERR) **Napięcie 230 VAC**
   - : Pompa c.o. (CH)
   - : Pompa c.w. (DHW)
7. Pompa wysokiej sprawności
8. Napęd zaworu 3-drogowego
9. Wtyczka wentylatora z modulacją
10. Czujnik temperatury spalin NTC5
11. Czujnik powrotu NTC2
12. Czujnik zasilania NTC1
13. Czujnik NTC obiegu niskotemperaturowego
14. Zewnętrzny termostat bezpieczeństwa (fabrycznie mostek)
15. Czujnik niskiego ciśnienia wody
16. Wyświetlacz
17. Wtyczka programowania sterownika ACVMAX
18. Magistrala Modbus
19. Czujnik c.w. NTC3 (opcja Prestige 24-32 Solo))
20. Czujnik temperatury zewnętrznej NTC4 (opcja)
21. Termostat pokojowy 1 (opcja)
22. Podłączenie sygnału sterującego 0-10V (opcja)
23. Termostat pokojowy 2 (opcja)
24. Gniazdo dla modułu komunikacyjnego RMCI
25. Przewód zapłonowo - jonizacyjny elektrody
26. 5AT bezpiecznik topikowy (3x) dla obiegów wewnętrznych i opcjonalnych*

* 5AT bezpiecznik topikowy (2x) dla obiegów wewnętrznych i podłączenie wyjść CH, DHW i Flame + 5AT bezpiecznik topikowy (1x) do podłączenia Alarmu, P3 i P4 (zacisk P14).

2 bezpieczniki topikowe 5AT są umiejscowione na tylnej części tablicy elektrycznej

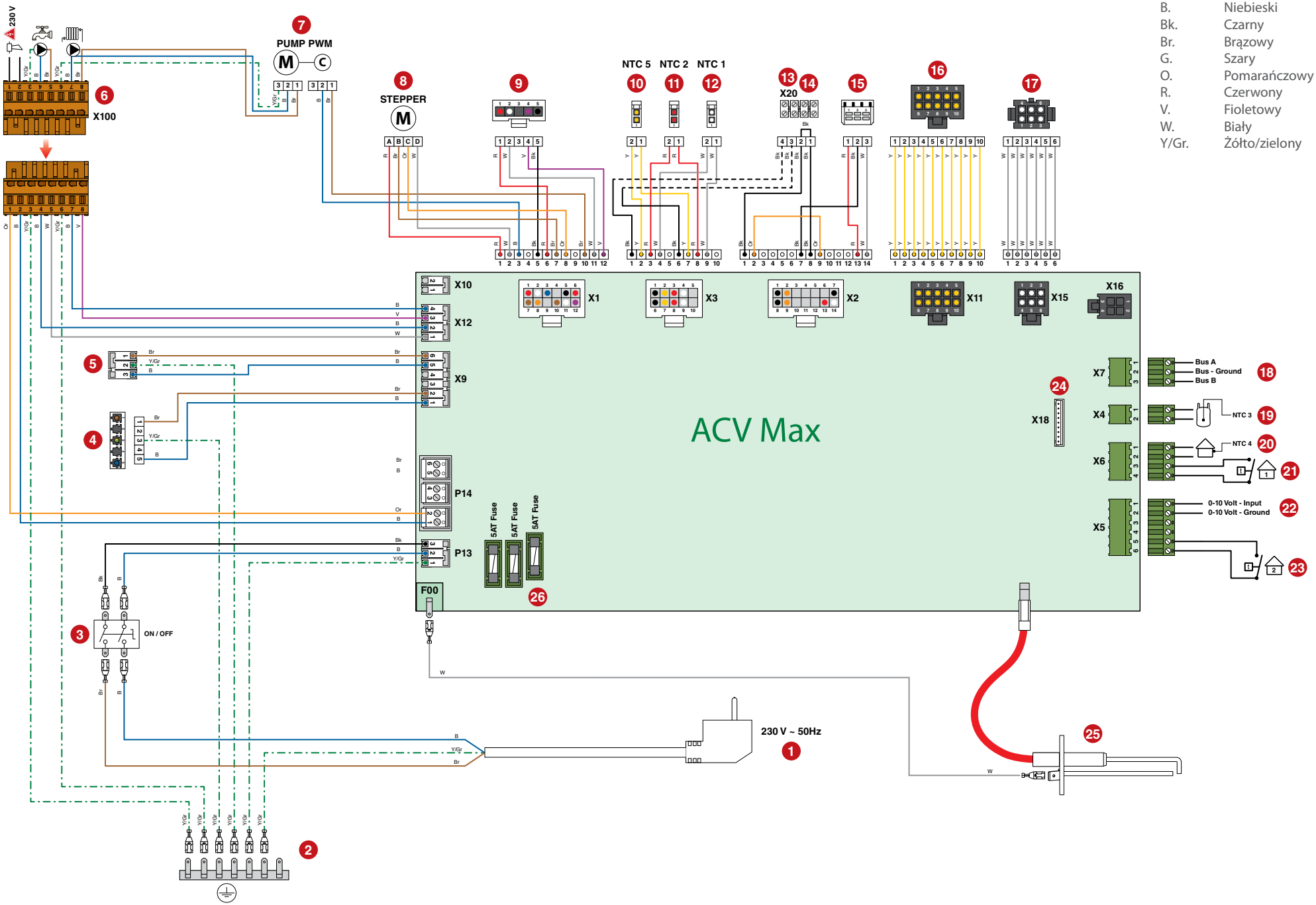

B.	Niebieski
Bk.	Czarny
Br.	Brązowy
G.	Szary
O.	Pomarańczowy
R.	Czerwony
V.	Fioletowy
W.	Biały
Y/Gr.	Żółto/zielony

PL

CHARAKTERYSTYKA HYDRAULICZNA

		PRESTIGE			
		Solo		Excellence	
Ogólna charakterystyka kotła		**24**	**32**	**24**	**32**
Pojemność obiegu grzewczego	L	8	8	16	16
Pojemnosc obiegu ciepłej wody	L	–	–	54	54
Naczynie przeponowe c.o.	L	12	12	12	12
Max. ciśnienie pracy obiegu c.o.	bar	3	3	3	3
Spadek ciśnienia wody obiegu c.o. (Δt = 20 K)	mbar	141	243	141	243
Wymagany minimalny przepływ	L/godz	1,050	1,400	1,050	1,400

WYDATKI CIEPŁEJ WODY

Wydajność ciepłej wody* (woda zimna 10°C)

Warunki pracy prz 80°C

			Prestige Excellence	
			24	**32**
Wydatek trwały przy	40 °C [ΔT = 30 K]	L/godz	490	745
	60 °C [ΔT = 50 K]	L/godz	295	320
Wydatek szczytowy	40 °C [ΔT = 30 K]	L/10'	175	224
	60 °C [ΔT = 50 K]	L/10'	102	103
Czas podgrzania 10°C do 80°C		min.	28	25

WYKRES STRATY CIŚNIENIA KOTŁA

Prestige 24-32 Solo/Excellence - Strata ciśnienia na kotle w funkcji Przepływ

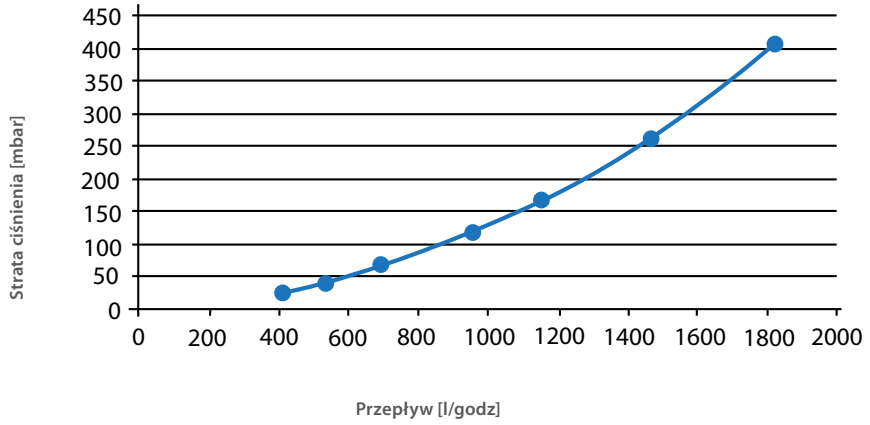

MAKSYMALNE WARUNKI PRACY

Maksymalne ciśnienie pracy *

- Obieg c.o.: ..... 3 bar
- Obieg c.w. : ..... 8,6 bar

Maksymalne warunki pracy

- Temperatura maksymalna obiegu c.o.: ..... 87°C
- Temperatura maksymalna ciepłej wody : ..... 75°C

Jakość wody

Patrz "Zalecenia dla ochrony przed korozją i odkładaniem się kamienia w instalacjach grzewczych" na następnej stronie.

* Hydraulika kotła została poddan testom zgodnie z normą EN-483 i kocioł został zaklasyfikowany jako urządzenie 3 klasy ciśnieniowej, zgodnie z EN-483.

ZALECENIA DLA OCHRONY PRZED KOROZJĄ I ODKŁADANIEM SIĘ KAMIENIA W INSTALACJACH GRZEWCZYCH

Wpływ tlenu i węglanów na instalację grzewczą
Tlen i rozpuszczone gazy w wodzie obiegu grzewczego powodują korozję elementów instalacji wykonanych ze zwykłej stali (grzejniki, ...). Rezultatem tego są osady w wymienniku kotła.

Kombinacja węglanów i tlenków węgla w wodzie powoduje tworzenie się kamienia kotłowego na gorących powierzchniach instalacji a także w wymienniku kotła.

Osady w wymienniku kotła ograniczają przepływ wody i izolują termicznie powierzchnię wymiennika, co może prowadzić do uszkodzenia.

Źródła tlenu i węglanów w obiegu grzewczym
Obieg grzewczy jest obiegiem zamkniętym; woda musi być odizolowana od napływu świeżej wody wodociągowej tj. bez samoczynnego napływu. W czasie pracy instalacji podczas uzupełniania wody dodawana jest niewielka ilość tlenu i węglanów. Im więcej wody się uzupełnia tym większy dodatek tlenu i węglanów.

Komponenty hydrauliczne bez bariery tlenowej (rury i połączenia PE) również mają wpływ na przedostawanie się tlenu do obiegu.

Zasady ochrony

1. **Przepłukać instalację przed zainstalowaniem kotła**
   - Przed napełnieniem, system musi być przepłukany zgodnie z normą EN 14336. W tym celu można stosować specjalne środki chemiczne.
   - Jeśli obieg jest w złym stanie, a czyszczenie nie poprawiło jego stanu czy też ilośc wody jest zmienna (np. układy kaskadowe), zaleca się oddzielenie kotła od instalacji za pomocą wymiennika płytowego. W tym przypadku, zaleca się zainstalowanie filtra cyklonowego (hydrocyklon) lub filtra magnetycznego po stronie instalacji.

2. **Ograniczenie ilości dopełniania wody**
   - Ograniczyć dopełnianie wodą. Dla sprawdzenia ilości wody użytej do dopełnienia instalacji, należy zainstalować licznik wody na obiegu dopełniania.
   - Automatyczne systemy napełniania nie mogą być stosowane.
   - Jeśli instalacja wymaga częstego dopełniania wody, upewnij się czy nie występują przecieki.
   - Inhibitory mogą być stosowane jedynie zgodnie ze normą EN 14868.

3. **Ogranicz obecność tlenu i szlamu w wodzie**
   - Odpowietrznik (na zasilaniu wodą) w połączeniu z odszlamiaczem (odmulaczem) zainstaluj zgodnie z instrukcjami jego producenta.
   - ACV zaleca stosowanie środków chemicznych firm Fernox (www.fernox.com) i Sentinel (www.sentinel-solutions.net).
   - Środki chemiczne muszą być stosowane ściśle według instrukcji producenta.

4. **Ogranicz zawartość koncentracji węglanów w wodzie**
   - Woda do napełniania musi być zmiękczona jeśli jej twardość przekracza 10° fH (5,6° dH).
   - Sprawdzaj regularnie twardość wody i notuj wartości.
   - Tabela twardości wody:

Twardość wody	°fH	°dH	mmolCa(HCO3)2 / l
Bardzo miękka	0 - 7	0 - 3.9	0 - 0.7
Miękka	7 - 15	3.9 - 8.4	0.7 - 1.5
Średnio twarda	15 - 25	8.4 - 14	1.5 - 2.5
Twarda	25 - 42	14 - 23.5	2.5 - 4.2
Bardzo twarda	> 42	> 23.5	> 4.2

5. **Sprawdź parametry wody**
   - Poza zawartością tlenu i twardością wody, należy sprawdzić także inne parametry wody.
   - Wodę należy uzdatnić, jeśli wartości poniższych parametrów wody znajdują się poza zakresem.

Kwasowość	6,6 < pH < 8,5
Przewodność	< 400 µS/cm (à 25°C)
Chlorki	< 125 mg/l
Żelazo	< 0,5 mg/l
Miedź	< 0,1 mg/l

PL

INSTRUKCJE BEZPIECZEŃSTWA INSTALOWANIA

Uwaga ogólna

- Podłączenia (elektryczne, kanału spalin, hydrauliczne) muszą być wykonane zgodnie z obowiązującymi przepisami i normami.

Najważniejsze zalecenia dla prawidłowej pracy urządzenia

- Kocioł należy zainstalować w suchym i bezpiecznym miejscu, z otaczającą temperaturą 0 - 45 °C
- Do urządzenia musi być zapewniony w każdej chwili łatwy dostęp.
- Upewnij się, że ciśnienie wody do napełniania kotła wynosi minimum 1.2 bar.
- Upewnij się, że został zainstalowany reduktor ciśnienia z nastawą 4.5 bar jeśli ciśnienie zasilania wody użytkowej przekracza 6 bar.
- Obieg ciepłej wody musi być wyposażony w grupę bezpieczeństwa zawierającą zawór bezpieczeństwa (zalecana nastawa 6 bar), zawór zwrotny i odcinający.
- Jeśli jakiekolwiek prace muszą być wykonywane w pobliżu kotła (w kotłowni lub przy otworach wentylacyjnych), wyłącz kocioł i ochroń go przed kurzem i innymi zanieczyszczeniami.

Najważniejsze zalecenia bezpieczeństwa

- Zainstaluj kocioł na konstrukcji wykonanej z niepalnych materiałów.
- Nie przechowuj żadnych korozyjnych materiałów, farb, rozpuszczalników ani innych detergentów blisko urządzenia.
- Upewnij się, że otwory wentylacyjne są drożne.
- Wylot kondensatu połączony z kratką ściekową musi być umieszczony blisko kotła aby kondensat z kanałów spalinowych nie cofał się do kotła.
- Zainstaluj system neutralizacji kondensatu jeśli jest wymagany przepisami, sprawdzaj i czyść go regularnie.
- Poziomy wylot spalin musi być zainstalowany ze skosem 5 cm na metr, aby produkty kondensacji spływały do separatora kondensatu i nie uszkodziły korpusu kotła.
- W celu zapewnienia właściwej średnicy i połączeń, zalecamy stosowanie przewodów kominowych ACV.
- Gorąca woda może powodować oparzenia!
- W przypadku gdy niewielkie ilości wody będą często pobierane, w zasobniku może wystąpić efekt stratyfikacji. Woda znajdująca się w górnej części zasobnika może osiągnąć bardzo wysoką temperaturę.
- Temperatura ciepłej wody w kotle może być ustawiona do 75 °C. Jednakże, temperatura ciepłej wody w punkcie poboru musi być zgodna z obowiązującymi przepisami. Zalecana maksymalna temperatura ciepłej wody w punkcie poboru wynosi 55°C.
- ACV zaleca stosowanie termostatycznego zaworu mieszającego z maksymalną nastawą 60°C.
- Ryzyko rozwoju bakterii oraz "Legionella pneumophila" występuje, gdy nie jest utrzymywana minimalna temperatura 60°C w zasobniku ciepłej wody i sieci dystrybucji wody.
- Woda używana do prania, mycia naczyń itp., może powodować oparzenia.
- W celu zapobiegania oparzeniom, podczas używania ciepłej wody (kąpieli, mycia rąk itp) nigdy nie zostawiaj dzieci, osób starszych czy niepełnosprawnych bez opieki.
- Nigdy nie pozwalaj małym dzieciom na samodzielne korzystanie z ciepłej wody czy napełniania wanny.

Najważniejsze zalecenia dla bezpieczeństwa elektrycznego

- Połączenia elektryczne mogą być wykonywane jedynie przez wykwalifikowany personel.
- Zainstalowanie 2-biegunowego wyłącznika nadprądowego pozwala na odcięcie dopływu energii elektrycznej do urządzenia podczas serwisowania czy jakichkolwiek pracach przy kotle.
- Podczas serwisowania czy jakichkolwiek pracach przy kotle, należy odłączyć urządzenie od zasilania energią elektryczną.
- Urządzenie nie jest przeznaczone do użytkowania przez dzieci, osoby o ograniczonej zdolności umysłowej oraz osoby bez należytej wiedzy, chyba że pod nadzorem lub zostały przeszkolone przez osoby odpowiedzialne za ich bezpieczeństwo.

ZAWARTOŚĆ OPAKOWANIA

Prestige dostarczany jest w całości w jednym opakowaniu.

Po otrzymaniu i rozpakowaniu urządzenia, prosimy sprawdzić czy nie został uszkodzony podczas transportu.

Zawartość

- Kocioł
- Instrukcja Instalowania, Obsługi i Serwisowania
- Kryza i naklejka przy konwersji z gazu ziemnego na propan + naklejka (Prestige 24-32 Solo, Prestige 24 Excellence)
- Syfon kondensatu do zainstalowania.
- Ścienny zestaw montażowy

NARZĘDZIA WYMAGANE PODCZAS INSTALACJI

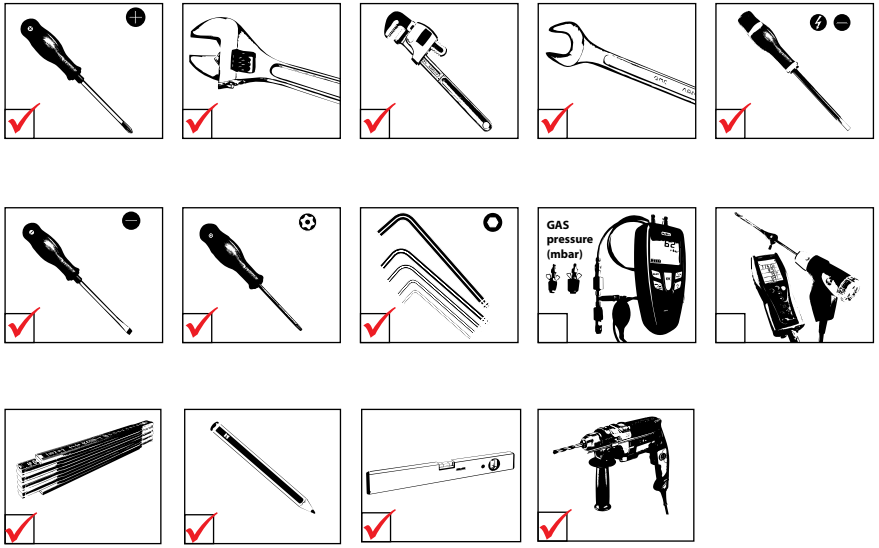

MONTAŻ KOTŁA NA ŚCIANIE

Najważniejsze zalecenia bezpieczeństwa

- **Kocioł musi być zamontowany na niepalnej ścianie lub odpowiednio izolowanej powierzchni.**

Najważniejsze zalecenia dla prawidłowej pracy urządzenia

- **Głośniejsza praca kotła może być spowodowana zamontowaniem kotła na ścianie wykonanej z lekkich materiałów. Zastosuj tłumiki gumowe redukujące takie efekty.**
- **Upewnij się, że wsporniki ścienne kotła są dobrze wypoziomowane .**

Instalowanie urządzenia za pomocą dostarczonego uchwytu.:

1. Wywierć dwa otwory o głębokości 75 mm i o średnicy 10 mm, na wymaganej wysokości z odstępami podanymi poniżej.
2. Listwę montażową przymocuj śrubami do ściany.
3. Powieś kocioł na listwie montażowej.

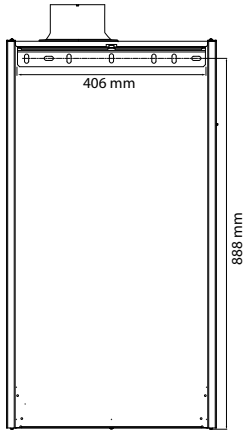

Prestige 24 - 32 Solo

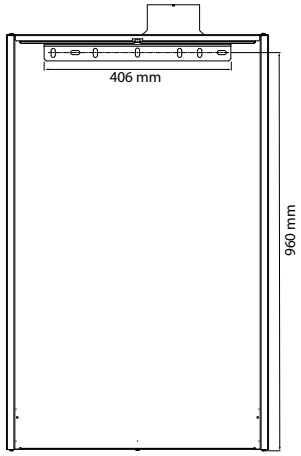

Prestige 24 - 32 Excellence

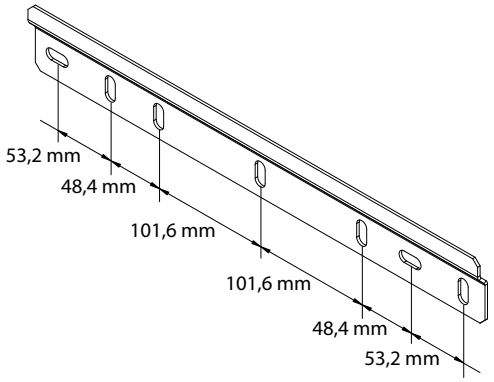

PL

PODŁĄCZENIA HYDRAULICZNE

Uwaga

- Przedstawione schematy są przykładowe.

Najważniejsze zalecenia bezpieczeństwa

- Temperatura ciepłej wody na wylocie przekracza 60°C, co może powodować oparzenia! Zalecamy zainstalowanie termostatycznego zaworu mieszającego na wylocie ciepłej wody z kotła.
- Instalacja ciepłej wody musi być wyposażona w grupę bezpieczeństwa zawierającą zawór bezpieczeństwa (zalecana nastawa 6 bar), zawór zwrotny i zawór odcinający.

Najważniejsze zalecenia dla prawidłowej pracy urządzenia

- Należy przepłukać instalację przed podłączeniem urządzenia.
- Upewnij się, że został zainstalowany reduktor ciśnienia z nastawą 4.5 bar jeśli ciśnienie zasilania wodą wodociągową przekracza 6 bar.
- Zaleca się zainstalowanie przeponowego naczynia wzbiorczego na obiegu ciepłej wody dla ochrony przed uderzeniami hydraulicznymi i częstym otwieraniem się zaworu bezpieczeństwa.
- Sprawdź czy zamontowane fabrycznie naczynie przeponowe c.o. ma wystarczającą pojemność w stosunku do pojemności instalacji grzewczej. Jeśli jego pojemność jest zbyt mała, należy zainstalować dodatkowe.

PRESTIGE EXCELLENCE - PODŁĄCZENIA OBIEGU CIEPŁEJ WODY

Typowa instalacja

Opis

1. Zawór odcinający
2. Reduktor ciśnienia
3. Zawór zwrotny
4. Przeponowe naczynie wzbiorcze c.w.
5. Zawór bezpieczeństwa
6. Zawór spustowy
7. Pobór c.w.
8. Uziemienie
9. Termostatyczny zawór mieszający

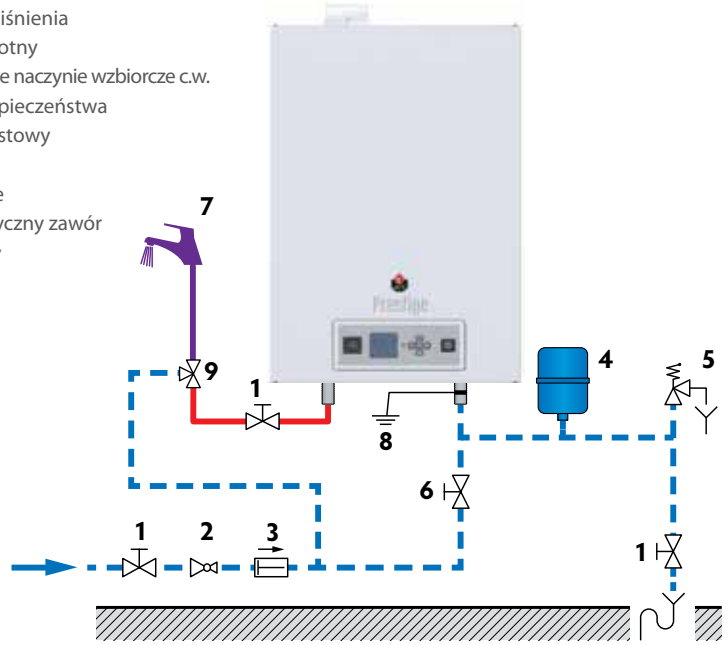

Zimna woda

Ciepła woda

PODŁĄCZENIA OBIEGU GRZEWCZEGO

Typowe podłączenie - obieg wysoko temperaturowy

Opis

1. Zawór odcinający
2. Pompa c.o. (wymagana, jeśli wbudowana w kocioł jest niewystarczająca)
3. Zawór napełniania
4. Zawór zwrotny
5. Naczynie przeponowe (jeśli jest wymagane)
6. Zawór bezpieczeństwa (w kotle)
7. Zawór spustowy
8. Odpowietrznik

Powrót c.o.

Zasilanie c.o.

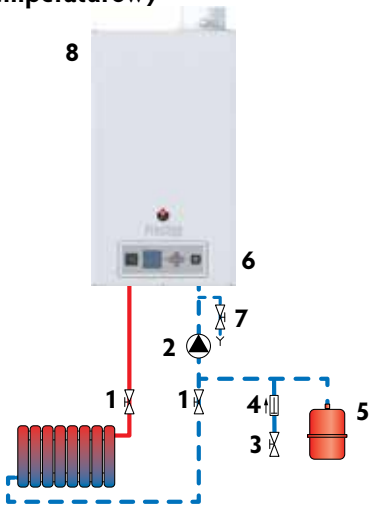

Typowe podłączenie - obieg z mieszaczem

Opis

1. Zawór odcinający
2. 3-drogowy zawór mieszający
3. Pompa c.o. (wymagana, jeśli wbudowana w kocioł jest niewystarczająca)
4. Zawór bezpieczeństwa
5. Zawór napełniania
6. Zawór zwrotny
7. Naczynie przeponowe
8. Zawór spustowy
9. Odpowietrznik

Powrót c.o.

Zasilanie c.o.

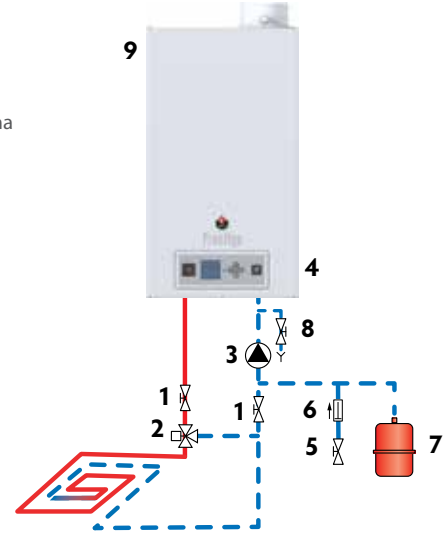

Obieg c.o. musi być tak zaprojektowany, aby zapewnić ciągły przepływ wody przez kocioł - wszystkie zawory termostatyczne muszą być otwarte, lub należy zainstalować by-pass.

Inne konfiguracje systemu, patrz "Konfiguracja i uruchomienie systemu" na stronie 31 i "Instrukcji Regulacja Systemu".

DEMONTAŻ I MONTAŻ PRZEDNIEGO PANELA OBUDOWY

Warunki

- Odłączyć zasilanie energią elektryczną

Procedura zdejmowania

1. Odkręć dwie śruby (1) od spodu kotła. Pozostaw do ponownego użycia.
2. Pociągnąć delikatnie dół panelu do siebie, następnie podnieść cały panel aby zdjąć go z dwóch górnych zaczepów obudowy.

Procedura zakładania

1. Trzymając przedni panel pod kątem, załóż go na zaczepy mocujące obudowy kotła.
2. Wsuń dolną część panelu na kocioł.
3. Przykręć panel obudowy za pomocą dwóch śrub (1).

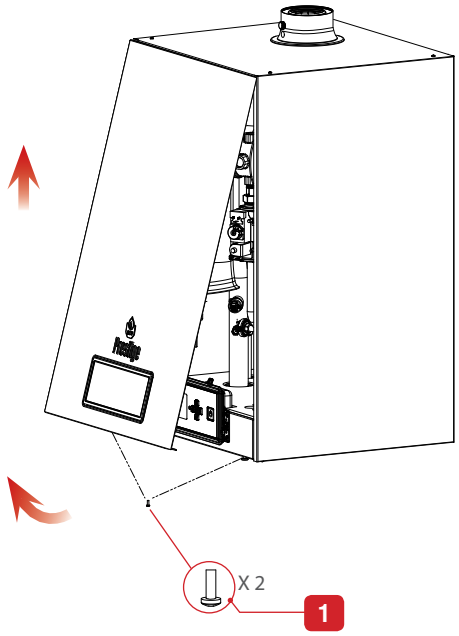

PL

PODŁĄCZENIE DO KOMINA

Wentylacja kotłowni jest obligatoryjna. Wymagane wolne przekroje otworów wentylacyjnych (wywiew/nawiew) są zależne od mocy kotła i wielkości kotłowni. Patrz : lokalne przepisy.

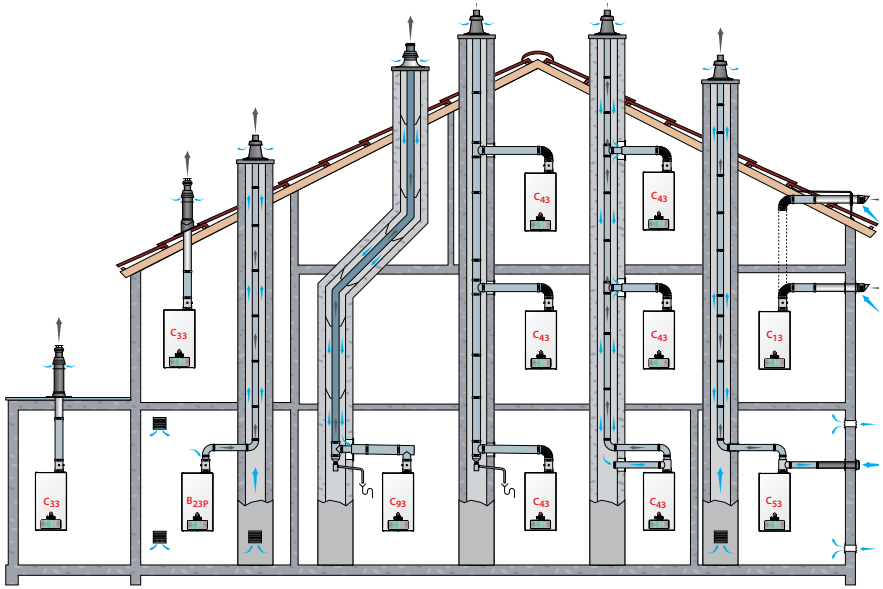

TYPY PODŁĄCZENIA WLOTU POWIETRZA / WYLOTU SPALIN

Koniecznym jest podłączenie urządzenia do przewodów kominowych ACV

B23 : Wylot spalin wyprowadzony na zewnątrz do atmosfery, powietrze do spalania pobierane bezpośrednio z otoczenia kotła

B23P : Przewody odprowadzające spaliny przeznaczone do pracy z nadciśnieniem.

C13(x) : Zarówno wylot spalin jaki i doprowadzenie powietrza do spalania znajdują się na zewnątrz obiektu z kotłem. Współosiowy wlot powietrza i wylot spalin wyprowadzony poziomo przez ścianę. Jednakowe warunki atmosferyczne do wylotu spalin i wlotu powietrza otwory powinny wynosić 50 cm dla kotłów do 70 kW i 100 cm dla kotłów o mocy powyżej 70 kW.

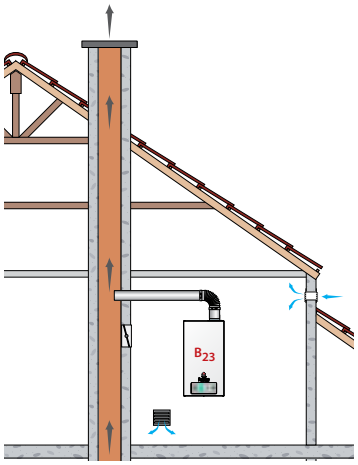

C33(x) : Współosiowy lub równoległy wylot spalin i wlot powietrza do spalania wyprowadzone pionowo do atmosfery ponad dach. Jednakowe warunki atmosferyczne zapewniają otwory wlotu powietrza, inp. otwory powinny wynosić 50 cm dla kotłów do 70 kW i 100 cm dla kotłów o mocy powyżej 70 kW.

C43(x) : Podłączenie do zbiorczego systemu z dwoma przewodami, zakończonym zestawem wspólnym dla wylotu spalin i wlotu powietrza, zapewniającym jednakowe warunki atmosferyczne przez otwory wlotu powietrza albo bliskie sąsiedzctwo wylotu spalin. C43(x) możliwość podłączenia kotłów tylko z naturalnym ciągiem kominowym.

C53(x) : Podłączenie do oddzielnych przewodów doprowadzenia powietrza do spalania oraz odprowadzenia spalin. Przewody mogą być zakończone w strefach różnych poziomów ciśnienia, ale nie dopuszcza się instalalowania naprzeciwko ścian budynku

C63(x) : Typ C oznacza podłączenie do systemu odprowadzania spalin dobranego i sprzedawanego oddzielnie (**Zabronione w niektórych krajach (np. w Belgii) - sprawdź lokalne przepisy).** Niedozwolona instalacja przewodów dostarczania powietrza i odprowadzania spalin na przeciwnych ścianach budynku. Patrz poniższe informacje:

- Maksymalny dopuszczalny ciąg wynosi 200 Pa
- Maksymalna dopuszczalna różnica ciśnień między wlotem powietrza do spalania a wylotem spalin wynosi 150 Pa.
- Przepływ kondensatu dopuszczalny w urządzeniu.
- Maksymalna dopuszczalna recyrkulacja 10% (przy wietrze)..

C83(x) : Podłączenie pojedyncze lub równoległe. Wylot spalin poprzez jeden kanał. Powietrze do spalania do palnika doprowadzone przez drugi kanał. Zobacz także poniższą tabelę dozwolonych długości przewodów do podłączenia urządzenia(eń)

C93(x) : Podłączenie do pojedynczego indywidualnego przewodu spalinowego zainstalowanego w kanale murowanym, będącym integralną częścią budynku. Powietrze do spalania pobierane jest z przestrzeni tego kanału. Minimalna średnica dla pionowego kanału doprowadzenia powietrza wynosi 100 mm.

System C93 umozliwia doprowadzenie powietrza z wykorzystaniem istniejacego komina. Powietrze do spalania przepływa w przestrzeni pomiędzy rurą a ścianą istniejacego komina. Nalezy wtedy zapewnic prosty przelot dla czyszczenia w szczególnosci dla oczyszczania z sadzy i innych pozostałosci. Wolne pole przekroju powietrza do spalania musi byc wtedy nie mniejsze niz (dostarczanego oddzielnie) przewodu koncentrycznego lub ujecia powietrza (w górnej pokrywie kotła).

OBLICZANIE OPORÓW UKŁADU KOMINOWEGO

Podłączając kanały spalinowe upewnij się, że nie przekraczają one wartości maksymalnego spadku ciśnienia, w tym przypadku 150 Pa.

Wymiary kanałów spalin mogą być określone za pomocą metody pokazanej po prawej stronie. Prosimy sprawdzić z danymi w poniższej tabeli, wskazującej równoważne długości w metrach prostej rury - dla każdego z elementów.

Poniższe tabele dotyczą systemów oferowanych przez ACV i nie mogą być stosowane do systemów innych firm.

	Wartości oporów Prestige Solo/Excellence [Pa]					
	Układ koncentryczny Ø 60/100 mm		Układ koncentryczny Ø 80 mm		Wylot spalin System rozdzielony Ø 80 mm	
	24	32	24	32	24	32
Prostka 1 m	3	9	0,5	1,5	0,7	2,0
90° kolano	4	10	0,6	1,9	1,1	3,4
45° kolano	3	7	0,4	1,3	0,8	2,3
Wylot pionowy	12	35				
Wylot poziomy	9	26				

Przykład obliczeniowy dla układu koncentrycznego :

Dane poniżej pokazują przykład dla kotła Prestige 32 Solo z układem koncentrycznym 60/100.

Układ składa się z: 2 x kolanka 90° + 6 metrów prostej rury + 2 x kolanka 45° + wylot pionowy.

Instalator może sprawdzić czy ten układ jest odpowiedni za pomocą nastepującej metody:

- **Metoda :**

a) Oblicznie oporności układu kominowego:

(2 x 10) + (6 x 9) + (2 x 7) + 35 = **123**

b) Porównanie wyniku z maksymalnym dopuszczalnym ciśnieniem (150 Pa)

Długość kanałów spalin mieści się w zalecanym zakresie.

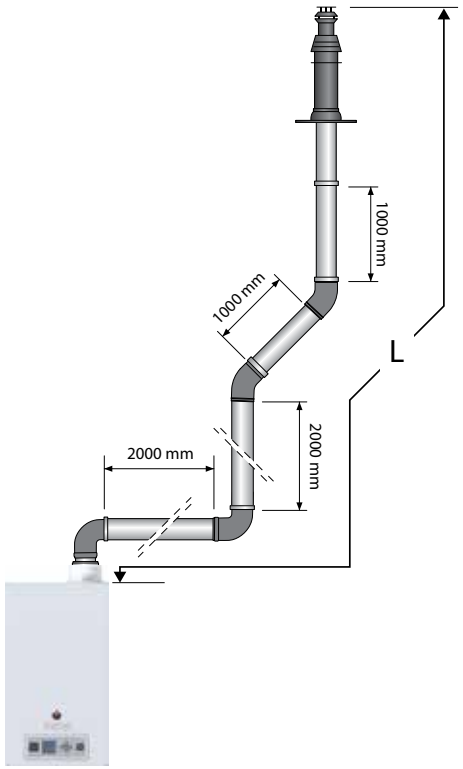

PL

PODŁĄCZENIE GAZU

Najważniejsze zalecenia bezpieczeństwa

- Podłączenie gazu musi być zgodne z obowiązującymi normami i przepisami, i jeśli wymagane, wyposażone w regulator ciśnienia gazu.
- Palniki gazowe mają nastawę fabryczną dla gazu ziemnego [G20].
- Konwersja z gazu ziemnego na propan jest zabroniona w niektórych krajach (np. w Belgii). Sprawdź tabelę kategorii gazowych podanych w tej instrukcji.
- Parametry takie jak CO_2, zużycie gazu, przepływ powietrza i mieszanka gaz/powietrze są fabrycznie ustawione i nie muszą być modyfikowane (w Belgii) z wyjątkiem kotłów zasilanych gazem I 2E(R)B.
- Nie zmieniaj nastawy OFFSET (A) na zaworze gazowym: jest fabrycznie ustawiona i uszczelniona.

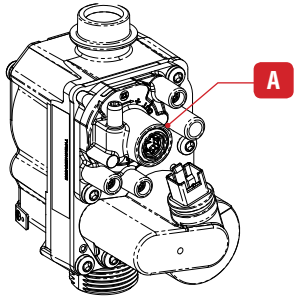

Prestige 24 - 32 Solo / Excellence

Najważniejsze zalecenia dla prawidłowej pracy urządzenia

- W charakterystyce technicznej tej instrukcji lub w dokumentacji palnika, znajdują się wszystkie wymiary podłączeń.
- Odpowietrz przewód gazowy i sprawdź szczelność połączeń wewnatrz i na zewnątrz kotła.
- Sprawdź ciśnienie gazu. Porównaj z tabelą "Charakterystyka techniczna" wszystkie dane.
- Sprawdź podłączenia elektryczne kotła, wentylację kotłowni, szczelność komina i palnika.
- Skontroluj ciśnienie i zużycie gazu urządzenia przy uruchomieniu.
- Sprawdź nastawę CO2 (zgodnie z procedurą nastawy i danymi technicznymi).

KONWERSJA NA PROPAN

Uwagi ogólne

- Zgodnie ze wskazaniami tabliczki znamionowej, kocioł fabrycznie przygotowany jest do pracy na gaz ziemny (G20/G25). Konwersja na gaz propan dokonywana jest poprzez zmianę nastaw i zmianę kryzy.
- Kotły Prestige 32 Excellence nie są przystosowane do konwersji na propan ponieważ są fabrycznie skonfigurowane do pracy na gaz ziemny lub propan.

Warunki

- Odciąć zasilanie energią elektryczną
- Zamknąć dopływ gazu
- Przedni panel obudowy zdjęty, patrz „Demontaż i montaż przedniego panela obudowy", strona 29

Procedura zmiany kryzy gazowej

1. Odłącz przewód uziemienia i wtyczkę (**2**) od zaworu gazowego (1).
2. Odłącz tłumik (**4**).
3. Odłącz przewód gazowy (**3**).
4. Wyjmij zawór gazowy (**1**) z venturiego poprzez zdjęcie klipsu (**5**). Pozostał klips do ponownego montażu.
5. Zainstaluj kryzę (**6**).

Prestige Kocioł	Średnica kryzy Gaz ziemny (mm)	Średnica kryzy PROPAN (mm)
24 Solo	4,70	3,60
32 Solo	6,15	4,70
24 Excellence	4,70	3,60

Upewnij się, że O-ring jest poprawnie umieszczony.

6. Zamontuj zawór gazowy (**1**) z dyszą Venturiego za pomocą klipsa (**5**).
7. Załóż ponownie tłumik (**4**).

Następnie

- Naklej żółtą naklejkę «Propan» (617G0152) na zaworze gazowym.
- Podłącz rurę gazu (**3**). Przykręć zgodnie z "Wartości siły przykręcania", strona 40.
- Podłącz ponownie wszystkie odłączone wtyczki i przewód uziemienia.
- Upewnij się, że ustawiłeś właściwą prędkość wentylatora w sterowniku ACVMax. Prawidłowe wartości i sposób regulacji opisano w Instrukcji Regulacji Systemu.
- Dokonaj nastawy CO2, (patrz "Kontrola i regulacja palnika" na stronie 35).
- Wymień uszczelkę między zaworem gazowym (**1**) a dyszą Venturiego jeśli to konieczne.

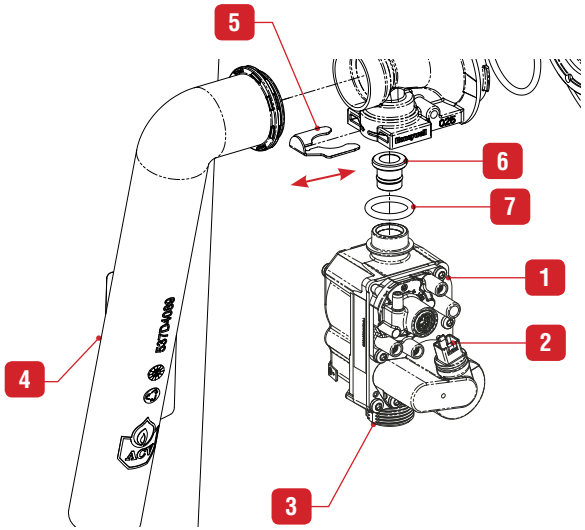

Prestige 24 - 32 Solo / Excellence

MONTAŻ SYFONU KONDENSATU

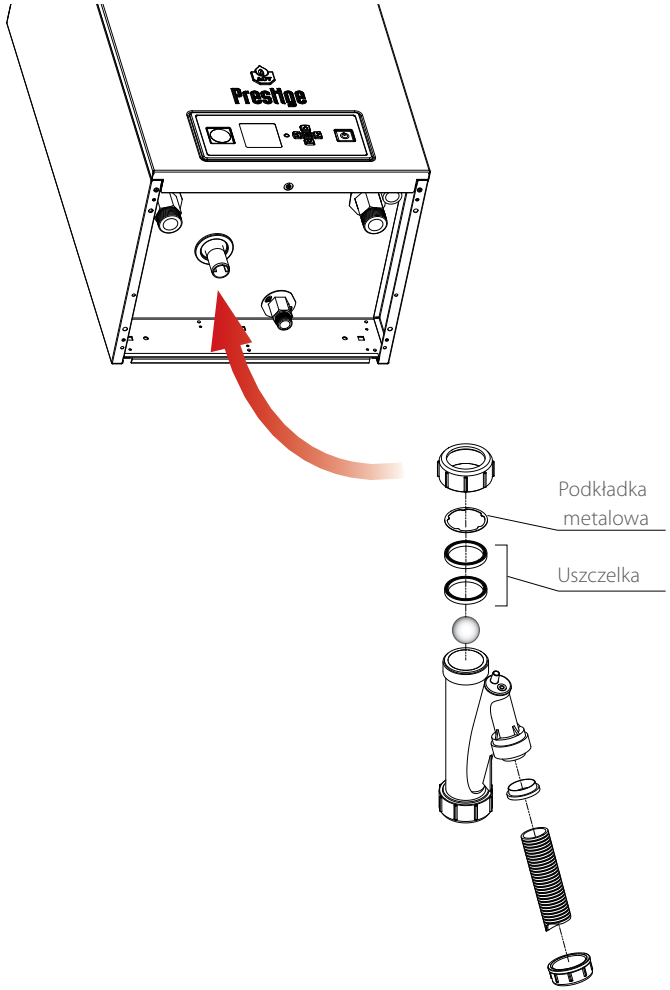

Zakładając syfon kondensatu upewnij się, że instalujesz elementy w odpowiedniej kolejności i podłączysz wąż spustowy do kanalizacji. Napełnij syfon czystą wodą. Sprawdź czy nie ma ryzyka zamarznięcia.

PL

KOFIGURACJA PODSTAWOWA - PRESTIGE 24-32 SOLO: OBIEG WYSOKOTEMPERATUROWY Z OPCJONALNYM ZASOBNIKIEM C.W. STEROWANY TERMOSTATM POKOJOWYM I OPCJONALNYM CZUJNIKIEM TEMPERATURY ZEWNĘTRZNEJ.

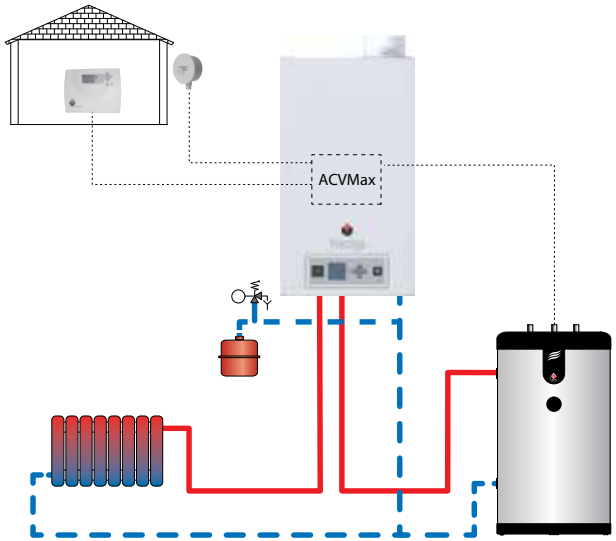

PL

SCHEMAT

Obieg grzewczy (grzejnikowy) sterowany jest termostatem pokojowym załącz/wyłącz.

Ciepła woda sterowana przez opcjonalny czujnik NTC, zawsze ma priorytet.

W tej konfiguracji, jeśli zainstalowano czujnik temperatury zewnętrznej, kocioł dostosowuje swą pracę do temperatury zewnętrznej.

Pompa pracuje tak długo aż zostanie osiągnięta temperatura określona na termostacie pokojowym.

Akcesoria dodatkowe*

ZDJĘCIE	OPIS	ILOŚĆ	ZACISKI DO PODŁĄCZENIA**
	Termostat pokojowy	1	**X6** 3&4 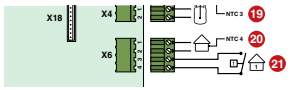
	Czujnik temperatury zewnętrznej, 12kΩ	1	**X6** 1&2
	Czujnik NTC 12kΩ : Monitoruje temperaturę w zewnętrznym zasobniku c.w.. Długość : 3.2 m.	1	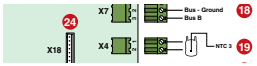 **X4** 1&2

* Zdjęcie poglądowe. Więcej informacji znajduje się w aktualnym cenniku ACV.

** Informacje szczegółowe - patrz schemat elektryczny, dział „Charakterystyka elektryczna Prestige 24 - 32 Solo/Excellence", strona 22.

NASTAWA DLA KONFIGURACJI PODSTAWOWEJ, ZA POMOCĄ INTERFEJSU UŻYTKOWNIKA EZ

W celu dokonania nastawy dla układu opisanego na poprzedniej stronie, wejdź w menu setup sterownika EZ, patrz „Przewodnik po nastawach kotła", strona 8.

Nastawa obiegu c.o. , bez czujnika temp. zewnętrznej

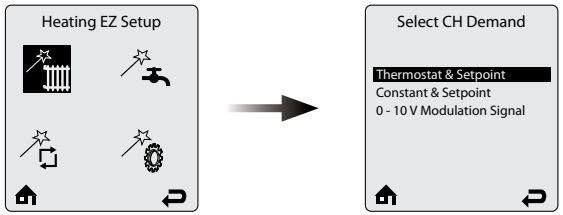

Menu jest dostępne gdy nie zainstalowano opcjonalnego czujnika temperatury zewnętrznej. Więcej informacji patrz „Przewodnik po nastawach kotła", strona 8.

Nastawa obiegu c.o. , z czujnikiem temp. zewnętrznej

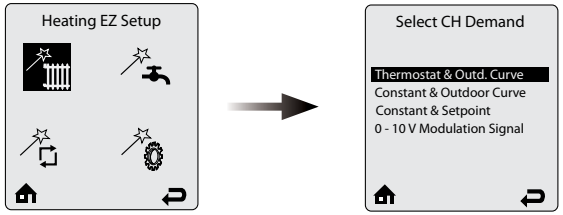

Menu jest dostępne gdy zainstalowano opcjonalny czujnik temperatury zewnętrznej. Więcej informacji patrz „Przewodnik po nastawach kotła", strona 8.

Nastawa obiegu c.w., bez opcjonalnego czujnika temp. c.w. w zasobniku c.w. (tylko Prestige Solo)

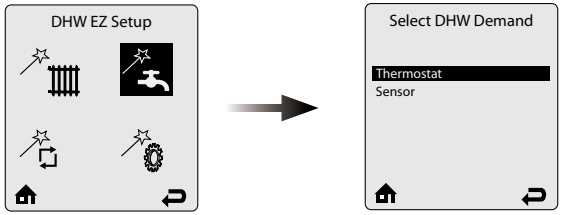

Wybierz opcję **Thermostat** (Termostat) gdy zainstalowano termostat regulacyjny. Więcej informacji patrz „Przewodnik po nastawach kotła", strona 8.

Nastawa obiegu c.w., z opcjonalnym czujnikiem temp. c.w. w zasobniku c.w. (tylko Prestige Solo)

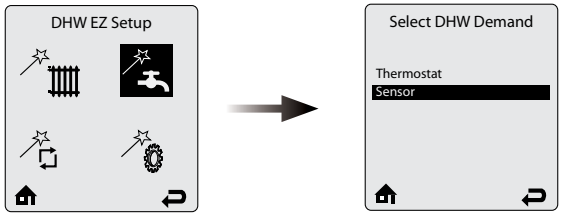

Wybierz opcję **Sensor (Czujnik)** gdy zainstalowano opcjonalny czujnik temperatury c.w.. Więcej informacji patrz „Przewodnik po nastawach kotła", strona 8.

Włączanie obiegu c.o. / c.w.

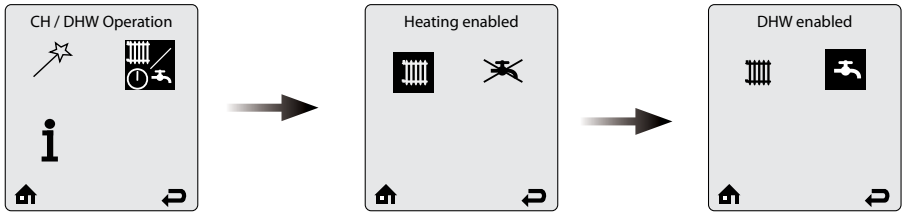

PL

INSTRUKCJE BEZPIECZEŃSTWA PODCZAS URUCHOMIENIA

Uwaga

- **W normalnych warunkach pracy, palnik uruchamia się automatycznie gdy temperatura spadnie poniżej nastawy.**

Najważniejsze zalecenia bezpieczeństwa

- **Elementy znajdujące się pod panelem sterowniczym dostępne są jedynie dla autoryzowanego instalatora/serwisu.**
- **Temperaturę wody należy ustawić zgodnie z potrzebami.**

NARZĘDZIA WYMAGANE PODCZAS URUCHOMIENIA

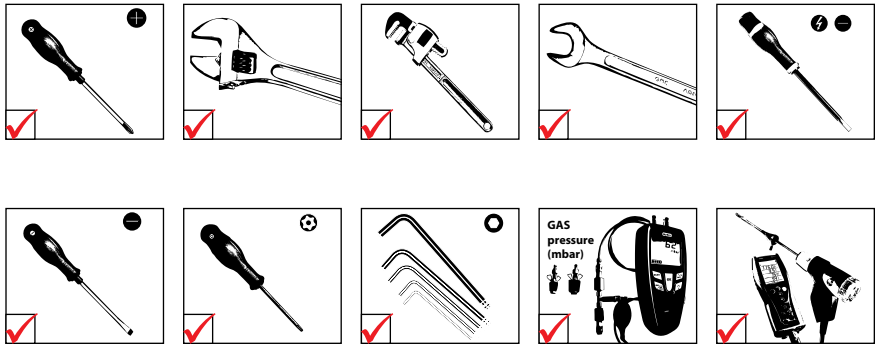

CZYNNOŚCI PRZED URUCHOMIENIEM

Najważniejsze zalecenia ochrony

- **Sprawdź szczelność połączeń kominowych.**

Najważniejsze zalecenia dla prawidłowej pracy urządzenia

- **Sprawdź szczelność połączeń hydraulicznych.**

NAPEŁNIANIE

Najpierw należy napełnić obieg ciepłej wody (pod ciśnieniem), a następnie obieg centralnego ogrzewania.

Warunki

- Odłączyć zasilanie energią elektryczną

Napełnianie obiegu ciepłej wody

1. Otwórz zawory odcinające (**1**) i kurek w punkcie poboru (**2**).
2. Gdy przepływ wody ustabilizuje się i powietrze zostanie usunięte z instalacji, zamknij kurek poboru wody (**2**).
3. Sprawdź wszystkie połączenia czy nie ma przecieków.

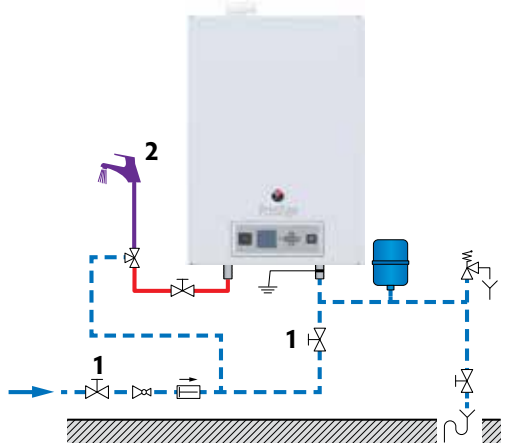

Zimna woda

Ciepła woda

Napełnianie obiegu centralnego ogrzewania

1. Zdejmij przednią blachę obudowy (zgodnie z procedurą opisaną w instrukcji).
2. Otwórz zawory odcinające (**1**).
3. Upewnij się, że zawór spustowy (**3**) jest zamknięty.
4. Otwórz zawór napełniania (**2**).
5. Upewnij się, że zawór odpowietrzający (**4**) jest otwarty.
6. Po odpowietrzeniu układu, doprowadź ciśnienie statyczne do wartości w zakresie 1.5 - 2 bar.
7. Zamknij zawór napełniania (**2**)

Następnie

1. Sprawdź czy nie występują przecieki.

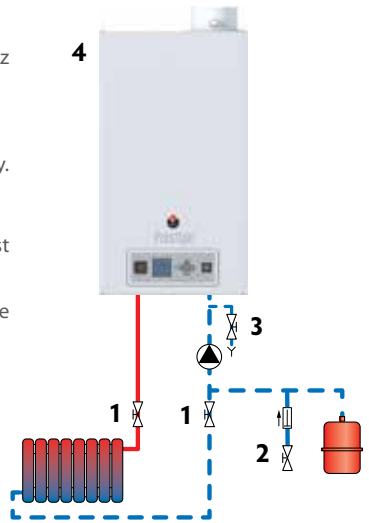

URUCHOMIENIE KOTŁA

Warunki

- Wszystkie podłączenia wykonane prawidłowo
- Wykonana konwersja gazu - jeśli konieczna
- Syfon kondensatu napełniony wodą
- Urządzenie podłączone do zasilania energią elektryczną
- Otwarty dopływ gazu
- Obiegi ciepłej wody i centralnego ogrzewania napełnione

Procedura

1. Sprawdź czy nie ma przecieku gazu.
2. Włącz kocioł za pomocą włącznika głównego (⏻).
3. Jeśli zainstalowano termostat pokojowy, podnieś temperaturę aby wywołać żądanie grzania.
4. Sprawdź ciśnienie gazu i poczekaj kilka minut aby kocioł się rozgrzał.
5. Sprawdź i ustaw palnik zgodnie z obowiązującymi normami i przepisami, patrz dział "Kontrola i regulacja palnika" na stronie 35.
6. Ustaw wymaganą temperaturę centralnego ogrzewania za pomocą panela sterowniczego. Patrz dział „Przewodnik po nastawach kotła", strona 8 i instrukcja Regulacja Systemu.
7. Po 5 minutach pracy, odpowietrz obieg grzewczy i doprowadź do ciśnienia 1.5 bar.
8. Ponownie odpowietrz obieg centralnego ogrzewania i dopełnij go wodą jeśli to konieczne.
9. Upewnij się, że obieg jest właściwie zrównoważony, a jeśli jest taka konieczność, ustaw zawory tak by zapobiec zbyt szybkiemu lub wolnemu przepływowi w niektórych obiegach czy grzejnikach.

Następnie

1. Zamknij zawór napełniania układu i pdłącz układ napełniania.
2. Sprawdź czy nie ma przecieków.
3. Sprawdź czy przepływ w urządzeniu jest wystarczający:
   - uruchom kocioł w mocy maksymalnej
   - kiedy temperatura się ustabilizuje, odczytaj temperatury zasilania i powrotu
   - sprawdź czy różnica między temperaturą zasilania a powrotu jest równa lub mniejsza niż 20K
   - Jeśli Delta T jest wyższa od 20K, sprawdź czy zawory odcinające / przygrzejnikowe w obiegu grzewczym są otwarte.

KONTROLA I REGULACJA PALNIKA

Przy pracy palnika z mocą maksymalną, zawartość CO_2 musi się znajdować w zakresie podanym w instrukcji (patrz "Charakterystyka spalania", strona 17).

Warunki

- Kocioł pracuje

Procedura

1. Sprawdź w sterowniku ACVMAX czy nastawy parametrów spełniają wymogi użytkownika (patrz „Przewodnik po nastawach kotła", strona 8, i zmień jeśli to konieczne.
2. Ustaw kocioł w mocy maksymalnej (Patrz Instrukcja - Regulacja Systemu).
3. Sprawdź za pomocą manometru, czy dynamiczne ciśnienie gazu na zaworze gazowym wynosi przynajmniej 18 mbar.
4. Poczekaj aż temperatura w kotle osiągnie wartość przynajmniej 60°C.
5. Upewnij się, że przedni panel obudowy jest zamknięty.
6. Dokonaj pomiaru spalania przez umieszczenie sondy analizatora spalin w otworze do pomiaru spalin w adapterze kominowym i porównaj wartości CO i CO_2 wyświetlone na analizatorze z danymi podanymi w tabeli „Charakterystyka spalania", strona 17.
7. Otwórz przedni panel obudowy, patrz „Demontaż i montaż przedniego panela obudowy", strona 29.
8. Zmierz wartość CO2. Jeśli różnica CO2 przy mocy maksymalnej przy otwartym i zamkniętym panelu obudowy jest > 0.4% (bezwzględnie), sprawdź system odprowadzenia spalin i zasysania powietrza, możliwe podmieszanie.
9. Jeśli wartość CO2 (przedni panel obudowy zamknięty) różni się o więcej niż 0.2% (bezwzględnie) od wartości podanej w tabeli „Charakterystyka spalania", strona 17, dokonaj regulacji zgodnie z procedurą podaną niżej.
10. Następnie ustaw kocioł w mocy minimalnej (Patrz„Instrukcji Regulacja Systemu"). Poczekaj na ustabilizowanie się pracy kotła.
11. Dokonaj pomiaru poziomu CO2 (przedni panel zamknięty). Jeśli wartość CO2 różni się o więcej niż 0.2% (bezwzględnie) od wartości podanej w tabeli „Charakterystyka spalania", strona 17, skonaktuj się z serwisem ACV.

Procedura regulacji CO_2

W celu dokonania regulacji CO_2, użyj śruby nastawnej przy dyszy Venturiego (1) :

- obrót w lewo (przeciwnie do wskazówek zegara) aby zmniejszyć zawartość CO_2.
- obrót w prawo (zgodnie z ruchem wskazówek zegara) aby zwiększyć zawartość CO_2.

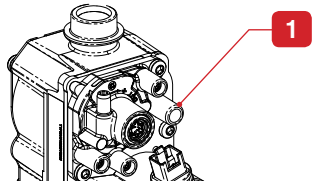

Prestige 24 - 32 Solo Excellence

PL

INSTRUKCJE BEZPIECZEŃSTWA PODCZAS SERWISOWANIA

Najważniejsze zalecenia dla bezpieczeństwa elektrycznego

- **Wyłącz kocioł za pomocą wyłącznika głównego ON/OFF ustawiając go w pozycję OFF.**
- **Przed przystąpieniem do prac serwisowych, odłącz urządzenie od zasilania energią elektryczną, chyba że jest wymagana do dokonania nastaw i pomiaru koniecznych podczas serwisowania.**

Najważniejsze zalecenia ochrony

- **Woda wypływająca z zaworu spustowego może powodować oparzenia.**
- **Sprawdź szczelność połączeń przewodu kominowego.**

Najważniejsze zalecenia dla prawidłowej pracy urządzenia

- **Zaleca się wykonanie przeglądu serwisowego kotła minimum raz w roku lub po przepracowaniu 1,500 godzin. Częstsze serwisowanie zależy od danej eksploatacji kotła. Poradź się swojego instalatora.**
- **Serwis kotła i palnika może być wykonany jedynie przez wykwalifikowany personel a części zamienne mogą być wymienione jedynie na oryginalne.**
- **Sprawdź szczelność połączeń hydraulicznych.**
- **Upewnij się, że założyłeś nowe uszczelki przed ponownym montażem elementów.**
- **Upewnij się, że dokręcasz śruby zgodnie z odpowiednią siłą. Patrz "Wartości siły przykręcania", strona 40.**

NARZĘDZIA WYMAGANE PODCZAS SERWISOWANIA

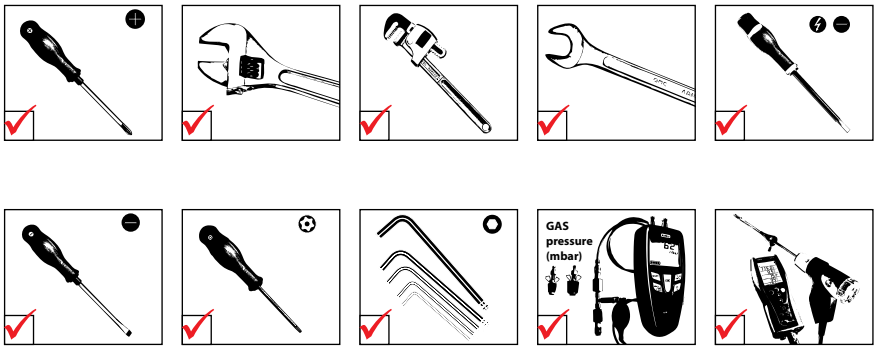

WYŁĄCZENIE KOTŁA DLA CELÓW SERWISOWANIA

1. Wyłącz kocioł za pomocą wyłącznika głównego ON/OFF ustawiając go w pozycję OFF, i odłącz go od zasilania energią elektryczną.
2. Zamknij dopływ gazu do kotła na zaworze gazowym.

CZYNNOŚCI OKRESOWEJ KONTROLI KOTŁA

	Czynności	Częstotliwość		
		Inspekcja okresowa	1 rok	2 lata
		Użytkownik	Serwis	
1.	Upewnij się, że ciśnienie wody w zimnej instalacji wynosi minimum 1 bar. Dopełnij instalację wodą jeśli to konieczne. W przypadku konieczności częstego dopełniania instalacji, skonaktuj się ze swoim instalatorem.	X	X	
2.	Sprawdź czy nie ma wody na podłodze z przodu kotła. Jeśli jest, zadzwoń po swojego instalatora.	X	X	
3.	Sprawdź czy na wyświetlaczu pojawił się błąd. Jeśli tak, skonaktuj się ze swoim instalatorem.	X	X	
4.	Sprawdź czy wszystkie połączenia (gazowe, hydrauliczne i elektryczne) są prawidłowe., patrz "Wartości siły przykręcania", strona 40.		X	
5.	Sprawdź wylot spalin: prawidłowość podłączeń, brak przecieków, drożność.		X	
6.	Sprawdź płytę kołnierzową palnika i obszar wokół komory spalania czy nie są uszkodzone.		X	
7.	Sprawdź parametry spalania (CO i CO2), patrz "Kontrola i regulacja palnika", strona 37.		X	
8.	Sprawdź wizualnie korpus kotła: występowanie korozji, osadów, uszkodzeń. Dokonaj wszystkich wymaganych czynności dotyczących czyszczenia, wymian, napraw.		X	
9.	Sprawdź elektrodę, patrz „Wyjęcie, sprawdzenie i ponowne instalowanie elektrody", strona 39.			X
10.	Usuń palnik i wyczyść wymiennik, patrz „Demontaż i ponowne instalowanie palnika", strona 40 i „Czyszczenie wymiennika", strona 42.			X
11.	Sprawdź czy separator i syfon kondensatu nie jest zatkany. Jeśli jest, wyjmij go, wyczyść i załóż ponownie "Montaż syfonu kondensatu", strona 33.		X	
12.	Jeśli zainstalowano system neutralizacji kondensatu, sprawdź go i wyczyść.	X	X	

OPRÓŻNIANIE KOTŁA

Przed opróżnieniem zasobnika ciepłej wody, opróżnij obieg centralnego ogrzewania lub doprowadź do ciśnienia 0 bar.

Woda wypływająca może być gorąca i może powodować oparzenia. Uważaj podczas opróżniania.

Warunki

- Kocioł wyłączony
- Zasilanie energią elektryczną odcięte
- Dopływ gazu zamknięty

Procedura opróżniania obiegu c.o.

1. Zakmnij zawory odcinające (**1**).
2. Podłącz do zaworu spustowego (**2**) wąż spustowy.
3. Otwórz zawór spustowy (**2**) aby opróżnić przestrzeń grzewczą.
4. Otwórz odpowietrznik w kotle (**3**) aby przyspieszyć proces opróżniania.
5. Zamknij zawór spustowy (**2**) i odpowietrznik (**3**) po opróżnieniu kotła z wody.

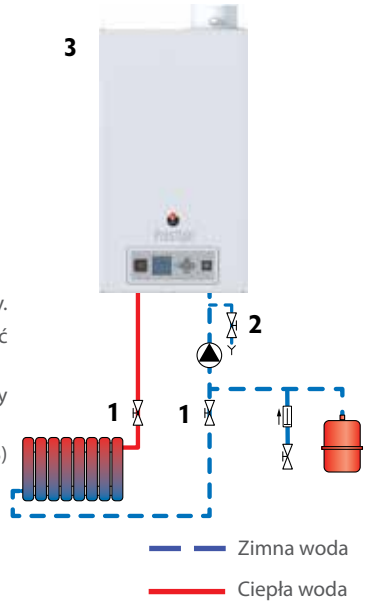

Procedura opróżniania obiegu c.w.

Przed opróżnianiem zasobnika c.w. upewnij się, że ciśnienie w obiegu c.o. jest zerowe.

1. Otwórz punkt poboru c.w. (**3**) aż do schłodzenia zasobnika.
2. Zamknij zawory odcinające (**1**).
3. Podłącz do zaworu sputowego (**2**) wąż spustowy.
4. Otwórz zawór spustowy (**2**) i opróżnij zasobnik c.w.
5. Otwórz punkt poboru c.w. (**3**) aby przyspieszyć proces opróżniania. Otwórz najwyżej położony punkt poboru c.w..
6. Zamknij zawór spustowy (**2**) i punkt poboru c.w. (**3**) gdy zasobnik c.w. kotła będzie pusty.

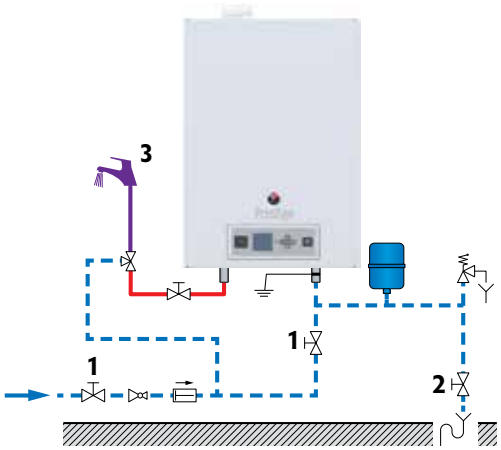

WYJĘCIE, SPRAWDZENIE I PONOWNE INSTALOWANIE ELEKTRODY

Najważniejsze zalecenia dla prawidłowej pracy urządzenia

- **Przed wyjęciem palnika z kotła zaleca się najpierw wyjąć elektrodę z palnika**
- **Wyjmij elektrodę aby sprawdzić problemy z zapłonem.**

Warunki

- Kocioł wyłączony.
- Zasilanie energią elektryczna odłączone
- Zamknięty dopływ gazu
- Przedni panel obudowy zdjęty, patrz „Demontaż i montaż przedniego panela obudowy", strona 29.

Procedura wyjęcia elektrody

1. Odłącz wtyczkę uziemiającą od elektrody.
2. Odłącz przewód zapłonowy od sterownika kotła.
3. Wykręć dwie śruby mocujące (**1**) i pozostaw je do dalszego montażu.
4. Wyjmij elektrodę (**2**) i kołnierz (**3**).
5. Sprawdź prawidłową pozycję końcówek elektrody i czy ich odległość jest zgodna z poniższym rysunkiem.

Procedura ponownego instalowania

1. Załóż nową uszczelkę (**3**).
2. Zamocuj elektrodę (**2**) za pomocą dwóch śrub (**1**), przykręć je zgodnie z „Wartości siły przykręcania", strona 40.

Następnie

1. Podłącz ponownie przewód uziemienia do elektrody.
2. Podłącz przewód zapłonowy do skrzynki elektrycznej.

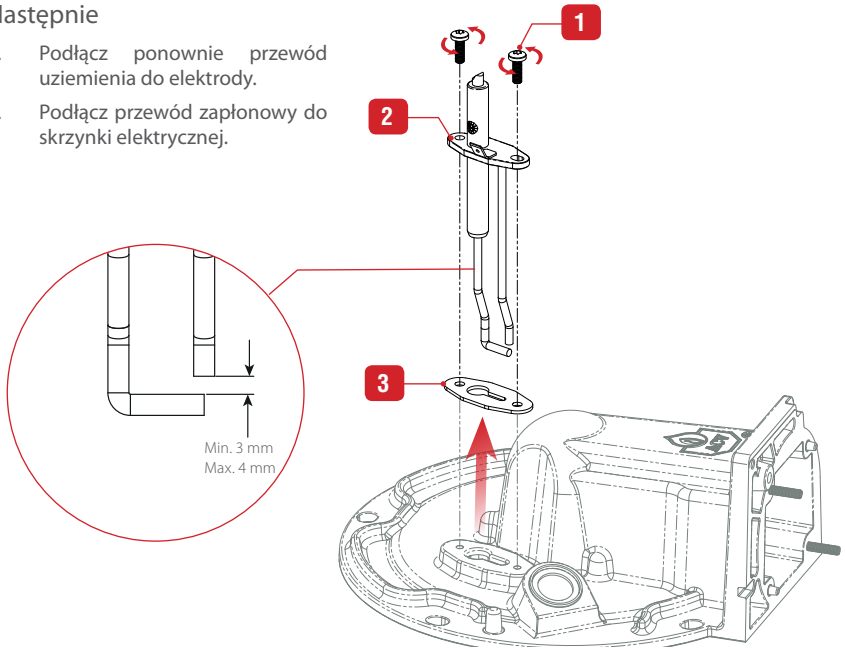

PL

DEMONTAŻ I PONOWNE INSTALOWANIE PALNIKA

Warunki

- Kocioł wyłączony.
- Zasilanie energią elektryczną odłączone.
- Zamknięty dopływ gazu.
- Przedni panel obudowy zdjęty (zgodnie z „Demontaż i montaż przedniego panela obudowy", strona 29).
- Elektroda wyjęta lub odłączony przewód uziemienia elektrody i zapłonu (zgodnie z „Wyjęcie, sprawdzenie i ponowne instalowanie elektrody", strona 39) .

Procedura wyjęcia palnika

1. Odłącz wtyczkę od zespołu wentylatora (**5**) i wtyczki od zaworu gazowego (**8**).
2. Odłącz wlot powietrza (**12**).
3. Odłącz podłaczenie gazu (**9**).

Dla tej procedury nie jest wymagane usunięcie zespołu zaworu gazowego i dyszy venturiego z wentylatora. Jednakże, jeśli okaże się to konieczne, przekręć zespół zaworu i venturiego przeciwnie do ruchu wskazówek zegara aż się on odblokuje a następnie wyciągnij go.

4. Rozłącz zespół wentylatora (**5**) od pokrywy palnika (**1**) przez odkręcenie śruby mocowania wentylatora (**3**). Usuń uszczelkę wentylatora.
5. Za pomocą klucza płaskiego, odkręć nakrętki mocujące płyty kołnierzowej palnika (2) i zachowaj je do dalszego montażu.
6. Podnieś zespół palnika i wyciągnij go z wymiennika.

Postaraj się nie uszkodzić płyty izolacyjnej palnika w wymienniku, ani pokrywy palnika.

7. Sprawdź stan izolacji palnika (**15**) i wymień jeśli jest uszkodzona.

Sprawdź czy nie pojawiły się odbarwienia czy uszkodzenia rury i płyty kołnierzowej palnika. Jeśli są, skontaktuj się z działem serwisu ACV.

8. Zdejmij i wymień uszczelkę.
9. Jeśli to konieczne, wyczyść wymiennik, patrz dział „Czyszczenie wymiennika", strona 42.
10. Jeśli wczesniej nie była wyjęta, wyjmij, sprawdź i zainstaluj ponownie elektrodę, patrz „Wyjęcie, sprawdzenie i ponowne instalowanie elektrody", strona 39).

Procedura instalowania

1. Zainstaluj ponownie izolację palnika (**15**) w wymienniku (**13**).
2. Załóż ponownie zespół palnika do wymiennika. Wykonuj to ostrożnie aby zapobiec uszkodzeniu izolacji palnika (**15**).
3. Przykręć śrubami mocującymi (**2**) dokręcając krzyżowo zgodnie z wymaganą siłą (patrz „Wartości siły przykręcania", strona 40).
4. Złóż ponownie zespół wentylatora (**5**), z nową uszczelką wentylatora (**3**), z płytą kołnierzową palnika (**1**) poprzez dokręcenie śruby na zacisku uszczelki wentylatora (**4**). Patrz „Wartości siły przykręcania", strona 40.

Jeśli był zdejmowany, zainstaluj ponownie zestaw zaworu gazowego i dyszę venturiego przekręcając je zgodnie z ruchem wskazówek zegara.

5. Podłącz rurę gazu (**9**).
6. Podłącz ponownie wlot powietrza (**12**).
7. Załóż wtyczki przewodów do zaworu gazowego (**8**) i zespołu wentylatora (**5**).

Następnie

1. Zainstaluj elektrodę na zespole palnika zgodnie z procedurą opisaną w dziale „Wyjęcie, sprawdzenie i ponowne instalowanie elektrody", strona 39

WARTOŚCI SIŁY PRZYKRĘCANIA

	Moment siły (Nm)	
Opis	Min.	Maks.
Nakrętki płyty kołnierzowej palnika	5	6
Śruby wentylatora	7	8
Śruby elektrody	3	3,5

PL

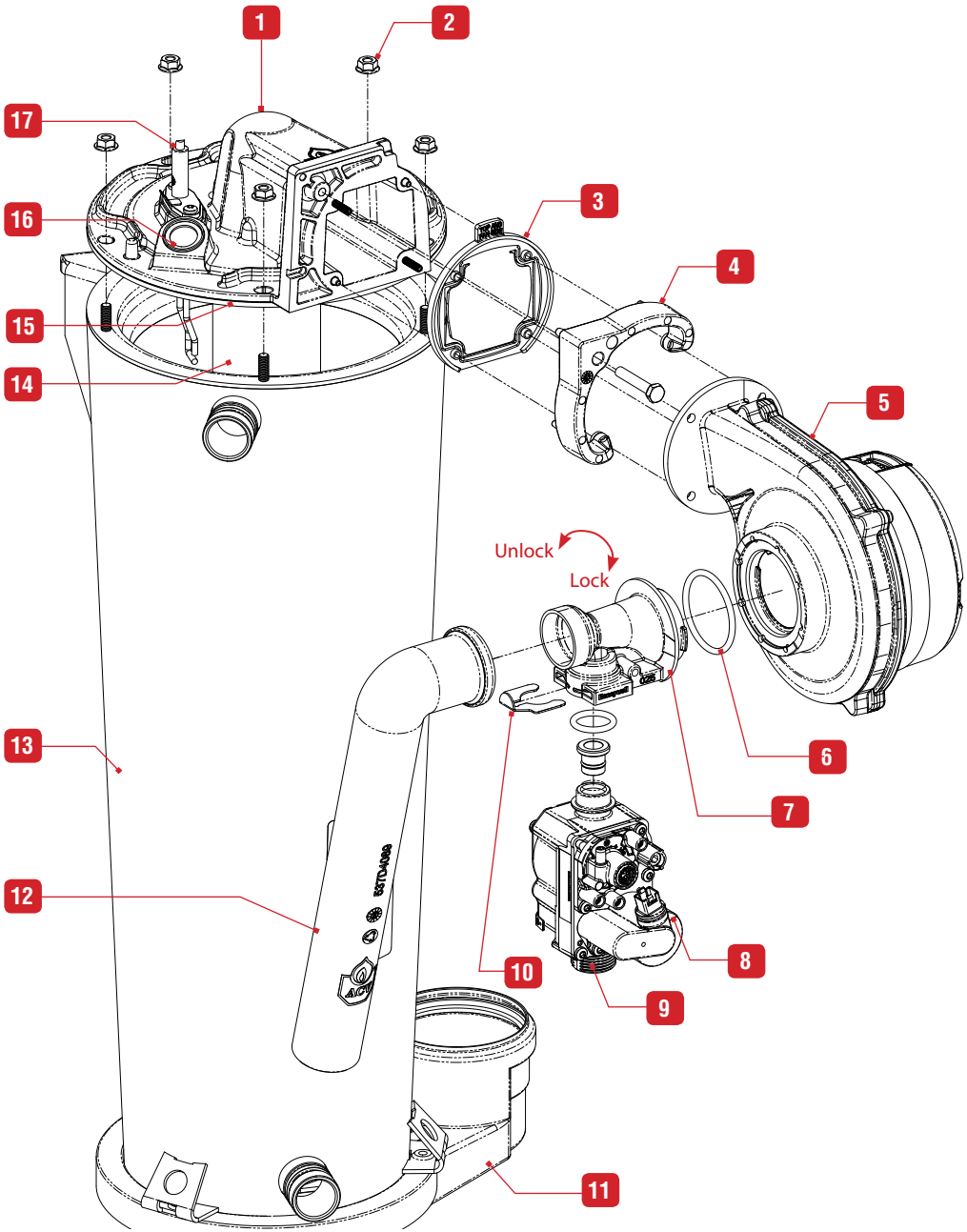

Prestige 24 - 32 Solo/ Excellence

Wykaz elementów

1.	Płyta kołnierzowa palnika
2.	Nakrętki mocujące
3.	Uszczelka wentylatora z klapą zwrotną
4.	Obejma wentylatora z 1 śrubą mocującą
5.	Zespół wentylatora
6.	O-ring
7.	Dysza Venturiego
8.	Zawór gazowy
9.	Podłączenie gazu
10.	Klips
11.	Separator kondensatu
12.	Tłumik
13.	Wymiennik ciepła
14.	Rura palnika
15.	Izolacja płyty palnika
16.	Wziernik płomienia
17.	Zespół elektrody

PL

CZYSZCZENIE WYMIENNIKA

Warunki

- Kocioł wyłączony.
- Zasilanie energią elektryczną odłączone.
- Zamknięty dopływ gazu.
- Palnik wyjęty zgodnie z procedurą podaną w dziale „Demontaż i ponowne instalowanie palnika", strona 40.
- Przednia i górna pokrywa obudowy zdjęta, zgodnie z procedurą podanę w dziale „Demontaż i montaż przedniego panela obudowy", strona 29.

Procedura

1. Wyczyść komorę spalania (za pomocą szczotki i odkurzacza. Nie używaj szczotki ze stali węglowej.
2. Wlej trochę wody do komory spalania aby spłukać wszelkie pozostałości po spalaniu w i kanałach spalin.
3. Wyjmij i wyczyść syfon kondensatu.
4. Załóż separator kondensatu zgodnie z opisem w dziale "Montaż syfonu" na stronie 30.

Następnie

1. Załóż palnik zgodnie z procedurą „Demontaż i ponowne instalowanie palnika", strona 40.
2. Uruchom kocioł zgodnie z procedurą „Uruchomienie po serwisowaniu", strona 42.

URUCHOMIENIE PO SERWISOWANIU

Warunki

- Wszystkie zdejmowane elementy ponownie zainstalowane
- Wykonane prawidłowo wszystkie połączenia
- Wykonane zasilanie energią elektryczną
- Otwarty dopływ gazu
- Obiegi prawidłowo napełnione wodą

Procedura

1. Upewnij się, że nie ma przecieku gazu na połączeniach.
2. Włącz urządzenie za pomocą włącznika głównego ON/OFF.
3. Po uruchomieniu palnika sprawdź szczelność komory spalania (wydostawanie się spalin) wokół palnika i szczelność połączeń gazowych.
4. Sprawdź ciśnienie gazu i regulację CO_2 zgodnie z "Kontrola i regulacja palnika" na stronie 35.

Kody	Opis awarii	Rozwiązanie
E 01	**Błąd zapłonu**: Brak obecności płomienia po 5 próbach zapłonu.	1. Sprawdź zasilanie kotła gazem. 2. Sprawdź podłączenie przewodu zapłonowego w sterowniku. 3. Sprawdź elektrodę czy nie jest uszkodzona i jej odległość. 4. Sprawdź zawór gazowy i podłączenia elektryczne do zaworu gazowego.
E 02	**Błędny płomień:** Płomień przed zapłonem.	1. Sprawdź podłączenie uziemienia. 2. Sprawdź elektrodę czy nie jest zanieczyszczona.
E 03	**Wysoka temp. kotła.** : Temperatura kotła przekracza 105°C	Sprawdź co mogło wywołać wysoką temperaturę i zadziałanie ogranicznika temperatury. 1. Sprawdź przepływ wody w instalacji (zawory przyjrzejnikowe). 2. Sprawdź pompę i podłączenia elektryczne pompy.
E 05	**Prędkość wentylatora**: Błędna prędkość wentylatora lub sygnał o prędkości jest niewłaściwie odczytany przez sterownik ACVMAX.	1. Sprawdź wentylator i okablowanie. 2. W normalnych warunkach jeśli prędkość wentylatora różni się o 1000 rpm od nastawy, zostanie wyświetlony błąd (po 60 sekundach podczas pracy, po 30 sek przy uruchomieniu). Wyjątek: jeśli prędkość wentylatora > 3000 rpm przy mocy maksymalnej. 3. Jedyny wyjątek gdy aktualna prędkość wentylatora > 3000 rpm przy mocy max. PWM.
E 07	**Wysoka temp. spalin**: Temperatura spalin przekracza dopuszczalny poziom.	1. Wymiennik ciepła może wymagać czyszczenia. 2. Kocioł uruchomi się automatycznie gdy temperatura powróci do normy.
E 08	**Błąd płomienia**: Brak płomienia	1. Wyłącz kocioł. 2. Sprawdź i wyczyść elektrodę. 3. Sprawdź przewody zasilania i uziemienia czy są prawidłowo podłączone.
E 09	**Błąd zaworu gazowego**	1. Sprawdź zawór gazowy i okablowanie. 2. Jeśli problem nadal się pojawia, wymień "ACVMAX"
E 12	**Błąd wewnętrzny** sterownika ACVMAX	1. Wyłącz i włącz kocioł aby powrócił do normalnej pracy. 2. Jeśli problem nadal się pojawia, wymień "ACVMAX".
E 13	**Błąd funkcji RESET**: Reset ograniczony jest do 5 na każde 15 minut	1. Wyłącz i włącz kocioł aby powrócił do normalnej pracy. 2. Jeśli problem nadal się pojawia, wymień "ACVMAX"
E 15	**Błąd czujnika**: Błąd odczytu temperatury z czujnika	Sprawdź czujniki temperatury zasilania i powrotu i ich okablowanie.
E 16	**Awaria czujnika zasilania**: Temperatura czujnika zasilania nie zmienia się	1. Sprawdź czujnik temperatury zasilania i okablowanie czy nie ma zwarcia czy innych uszkodzeń. 2. Sprawdź przepływ wody i jej zrównoważenie w układzie, ponieważ temperatura zasilania c.o. nie zmienia się.
E 17	**Awaria czujnika powrotu**: Temperatura czujnika powrotu nie zmienia się	1. Sprawdź czujnik temperatury powrotu i jego umiejscowienie, sprawdź okablowanie czy nie ma zwarcia lub innych uszkodzeń. 2. Sprawdź przepływ wody jej zrównoważenie w układzie, ponieważ temperatura powrotu c.o. nie zmienia się. 3. Awaria może wystąpić przy małej mocy przy zasilaniu dużego zbiornika.
E 18	**Awaria czujnika**: gwałtowana zmiana temperatury czujników zasilania lub powrotu	Sprawdź czujniki temperatury zasilania i powrotu i ich okablowanie.
E 21	**Błąd wewnętrzny**	Wyłącz i włącz urządzenie, naciśnij OK aby kocioł powrócił do normalnej pracy.
E 25	**Błąd wewnętrzny**	Wyłącz i włącz kocioł aby powrócił do normalnej pracy.

Kody	Opis awarii	Rozwiązanie
E 30	**Zwarcie czujnika zasilania**: Zwarcie w obwodzie czujnika temperatury zasilania	1. Sprawdź czujnik temperatury zasilania i jego okablowanie 2. Jeśli to konieczne, wymień czujnik lub jego okablowanie 3. Po naprawie uruchom urządzenie ponownie.
E 31	**Przerwa w czujniku zasilania**: Przerwa w obwodzie czujnika temperatury zasilania	1. Sprawdź czujnik temperatury zasilania i jego okablowanie. 2. Jeśli to konieczne, wymień czujnik lub jego okablowanie 3. Po naprawie uruchom urządzenie ponownie.
E 32	**Zwarcie czujnika c.w.:** Zwarcie w obwodzie czujnika temperatury ciepłej wody	1. Sprawdź czujnik temperatury ciepłej wody i jego okablowanie. 2. Jeśli to konieczne, wymień czujnik lub jego okablowanie 3. Po naprawie uruchom urządzenie ponownie.
E 33	**Przerwa w czujniku c.w.**: Przerwa w obwodzie czujnika temperatury ciepłej wody	1. Sprawdź czujnik temperatury ciepłej wody i jego okablowanie. 2. Jeśli to konieczne, wymień czujnik lub jego okablowanie 3. Po naprawie uruchom urządzenie ponownie.
E 34	**Niskie napięcie**: Napięcie zasilania spadło poniżej akceptowalnych warunków pracy	Kocioł uruchomi się automatycznie gdy napięcie zasilania powróci do normy.
E 37	**Niski poziom wody:** Poziom wody spadł poniżej 0.7 bar.	1. Podnieś ciśnienie wody do prawidłowych wartości. 2. Kocioł automatycznie wraca do normalnej pracy po osiągnięciu prawidłowego ciśnienia wody.
E 43	**Zwarcie czujnika powrotu**: Zwarcie w obwodzie czujnika temperatury powrotu.	1. Sprawdź czujnik temperatury powrotu i jego okablowanie. 2. IJeśli to konieczne, wymień czujnik lub jego okablowanie. 3. Po naprawie uruchom urządzenie ponownie.
E 44	**Przerwa w czujniku powrotu**: Przerwa w obwodzie czujnika temperatury powrotu.	1. Sprawdź czujnik temperatury powrotu i jego okablowanie. 2. Jeśli to konieczne, wymień czujnik lub jego okablowanie 3. Po naprawie uruchom urządzenie ponownie.
E 45	**Zwarcie czujnika temp. spalin**: Zwarcie w obwodzie czujnika temperatury spalin.	1. Sprawdź czujnik temperatury spalin i jego okablowanie. 2. Jeśli to konieczne, wymień czujnik lub jego okablowanie. 3. Po naprawie uruchom urządzenie ponownie.
E 46	**Przerwa w czujniku temp. spalin:** Przerwa w obwodzie czujnika temperatury spalin.	1. Sprawdź czujnik temperatury spalin i jego okablowanie. 2. Jeśli to konieczne, wymień czujnik lub jego okablowanie. 3. Po naprawie uruchom urządzenie ponownie.
E47	**Błąd czujnika ciśnienia wody**: Uszkodzony lub odłączony czujnik ciśnienia wody	1. Sprawdź czujnik ciśnienia wody i jego okablowanie. 2. Jeśli to konieczne, wymień czujnik lub jego okablowanie. 3. Po naprawie uruchom urządzenie ponownie.
E 76	**Otwarte styki presostatu ciśnienia gazu**	1. Sprawdź ciśnienie statyczne i dynamiczne gazu. 2. Sprawdź warunki, które spowodowały otwarcie styków presostatu gazu. 3. Kocioł automatycznie powróci do normalnej pracy gdy styki termostatu się zamkną.
	Rozwarty obwód ogranicznika temperatury	1. Sprawdź warunki, które spowodowały otwarcie termostatu. 2. Urządzenie automatycznie wykona RESET gdy obwód zostanie zamknięty
E 77	**Zbyt wysoka temp. obiegu z mieszaczem**	Sprawdź prawidłowść działania zaworu mieszającego.
E 78	**Zwarcie czujnika temp. obiegu z mieszaczem**	1. Sprawdź czujnik temp. obiegu z mieszaczem i jego okablowanie. 2. Jeśli to konieczne, wymień czujnik lub jego okablowanie. 3. Po naprawie uruchom urządzenie ponownie.

Kody	Opis awarii	Rozwiązanie
E 79	**Przerwa w obwodzie czujnika temp. obiegu z mieszaczem**	1. Sprawdź czujnik temp. obiegu z mieszaczem i jego okablowanie. 2. Jeśli to konieczne, wymień czujnik lub jego okablowanie. 3. Po naprawie uruchom urządzenie ponownie.
E 80	**Powrót > Zasilanie**: Temperatura powrotu jest wyższa niż temperatura zasilania.	Występuje gdy instalacja c.o. jest zimna a wymiennik c.w. ciepły; gdy w trybie c.o. występuje zapotrzebowanie na c.w. - powrót chwilowo będzie wyższy niż zasilanie c.o.; jeśli przepływ w urządzeniu jest zbyt mały - sprawdź podłączenia.
E 81	**Dryf oporności czujników**: Temperatury zasilania i powrotu nie są równe.	1. Sprawdź przepływ wody w kotle. 2. Poczekaj kilka minut na wyrównanie temperatury w urządzeniu, kocioł automatycznie wykona RESET gdy temperatury się zrównają. 3. Jeśli kocioł nie wykona RESETU, sprawdź czujniki i ich okablowanie. Jeśli to konieczne, wymień je..
E 87	**Przerwa w obwodzie termostatu granicznego.** : Rozwarty obwód zewnętrznego ogranicznika.	1. Sprawdź warunki, które spowodowały rozwarcie obwodu a następne uruchom kocioł ponownie. 2. Kocioł wymaga ponownego uruchomienia.
E 89	**Nieprawidłowa nastawa**: nastawa parametru poza zakresem.	1. Sprawdź nastawy c.o. i c.w. czy są prawidłowe. 2. Kocioł uruchomi się ponownie gdy nastawy będą prawidłowe.
E 90	**Błąd zgodności wersji oprogramowania**: Sterownik i wyświetlacz są niekompatybilne.	Jeden lub kilka komponentów są niekompatybline. Wymień niezgodne elementy.
E 91	**Zwarcie w obwodzie czujnika**: Zwarcie w obwodzie czujnika temperatury zewnętrznej	1. Sprawdź czujnik temperatury zewnętrznej i jego okablowanie. 2. Jeśli to konieczne, wymień czujnik lub jego okablowanie. 3. Po naprawie uruchom urządzenie ponownie.
E 92	**Przerwa w obwodzie czujnika**: Przerwa w obwodzie czujnika temperatury zewnętrznej.	1. Sprawdź czujnik temperatury zewnętrznej i jego okablowanie. 2. Jeśli to konieczne, wymień czujnik lub jego okablowanie. 3. Po naprawie uruchom urządzenie ponownie.
E 93	**Zwarcie czujnika temp. zewn**: Zwarcie w obwodzie czujnika temperatury zewnętrznej	1. Sprawdź czujnik temperatury zewnętrznej i jego okablowanie 2. Jeśli to konieczne, wymień czujnik lub jego okablowanie. 3. Po naprawie uruchom urządzenie ponownie.
E 94	**Wewnętrzny błąd wyświetlacza**: Błąd pamięci wyświetlacza	Kocioł wymaga ponownego uruchomienia.
E 95	**Błąd czujnika zasilania**: Błąd czujnika temperatury zasilania.	1. Sprawdź okablowanie między wyświetlaczem a sterownikiem. 2. Jeśli to konieczne, wymień czujnik lub jego okablowanie. 3. Po naprawie uruchom urządzenie ponownie.
E 96	**Przerwa czujnika temp. zewn.**: Przerwa w obwodzie czujnika temperatury zewnętrznej.	1. Sprawdź czujnik temperatury zewnętrznej i jego okablowanie. 2. Jeśli to konieczne, wymień czujnik lub jego okablowanie. 3. Po naprawie uruchom urządzenie ponownie.
E 97	**Błąd kaskady**: Zmieniona konfiguracja kaskady.	1. Wykonaj test autodiagnozy jeśli zamiana była zamierzona lub sprawdź okablowanie między kotłami. 2. Kocioł uruchomi się automatycznie ponownie po naprawie.
E 98	**Błąd BUS kaskady**: Utracona komunikacja z innymi kotłami w kaskadzie.	1. Sprawdź okablowanie między kotłami. 2. Kocioł uruchomi się automatycznie ponownie po naprawie.
E 99	**Błąd sterownika BUS**: Utracona komunikacja między wyświetlaczem kotła a sterownikiem.	1. Sprawdź okablowanie między komponentami. 2. Kocioł uruchomi się automatycznie ponownie po naprawie.

Data przeglądu	CO2 %	Temp. spalin	Sprawność	Uwagi	Dokonujący przeglądu	Podpis

ACV
excellence in hot water

CE

DECLARATION OF CONFORMITY - CE

1/1

Name and address of manufacturer:	**ACV International** SA / NV **Oude Vijverweg, 6** **B-1653 Dworp** **Belgium**
Description of product type:	**Gas condensing boilers**
Models:	**Prestige 24 Solo** **Prestige 32 Solo** **Prestige 24 Excellence** **Prestige 32 Excellence** **Prestige 32 Excellence LG**
CE # :	**0063CQ3553**

We declare hereby that the appliance specified above is conform to the type model described in the **CE** certificate of conformity to the following directives:

Directives	Description	Date
92/42/EEC	Efficiency Requirements Directive	20.03.2008
2009-142-CE	Gas Appliances Directive	30.11.2009
2006/95/EC	Voltage Limits Directive	12.12.2006
2004/108/EC	Electromagnetic Compatibility Directive	15.12.2004

We declare under our sole responsibility that the product **Prestige** complies with the following standards:

EN 15502-1	EN 55014-1
EN 15502-2	EN 55014-2
EN 60335-2-102	EN 61000-3-2
	EN 61000-3-3

Dworp, 20/02/2015

Date

Director R & D
Marco Croon

PL

PL